# Blaze ET
# Manuel de l'utilisateur
# (Modèle : T70ET)

Manuel en Français
pour la version 2.0 du logiciel

(Juillet 2016)
En cas de mise à jour de ce manuel, le fichier « Lisez-moi » ou les annexes seront ajoutés à la version sur CD et au site web.

## HIMS International Corporation

***174, Gajeong-ro, Yuseong-gu, Daejeon, Corée 305-350***

Pour tout contact, veuillez passer par votre revendeur.

Félicitations pour votre achat du Blaze ET ! Cet appareil permet de scanner des documents imprimés et de lire des livres au format Daisy, ainsi que de réaliser de nombreuses tâches disponibles sur des appareils portables grand public, mais avec une interface utilisateur basée sur un pavé numérique et sur quelques boutons bien placés, plutôt que sur un écran tactile !

Avant d'utiliser votre appareil, nous vous recommandons de lire ce manuel en intégralité, afin de vous familiariser avec toutes ses fonctions. Le Blaze ET contient de nombreux programmes et offre toute une gamme de possibilités ; cette lecture vous permettra de devenir incollable sur toutes ses potentialités.

Après avoir lu ce manuel, si vous ne parvenez pas à trouver la solution à un problème que vous rencontrez ou si vous avez besoin d'assistance sur un aspect particulier, veuillez prendre contact avec votre distributeur.

**Copyright 2015. Tous droits réservés, HIMS.**

Ce manuel de l'utilisateur est protégé par le copyright qui appartient à HIMS, tous droits réservés. Ce manuel ne peut être copié, ni partiellement ni en totalité, sans le consentement de HIMS.

# Précautions de sécurité

Pour votre propre sécurité et pour la protection du Blaze ET, veuillez respecter scrupuleusement les précautions suivantes :

1. La tension d'entrée dans l'adaptateur secteur est entre 100 et 240V et le courant de sortie est du courant continu d'une tension de 5V et d'une puissance de 2A.
2. Lorsque vous recevez votre Blaze ET, il est possible que la batterie soit emballée séparément, pour éviter qu'elle ne soit endommagée. Lors de votre première utilisation du Blaze ET, ouvrez l'emballage, prenez la batterie et insérez-la dans l'emplacement prévu à cet effet à l'arrière de l'appareil (reportez-vous à la section 1 ci-dessous). Il est également possible que votre revendeur ait installé la batterie pour vous. La batterie peut ne pas être entièrement chargée au moment de votre livraison. Avant d'utiliser votre Blaze ET, vous devriez vous assurer que la batterie est complètement chargée.
3. Lors de votre première utilisation sur batterie, il est possible que la jauge ne soit pas calibrée. Pour éviter ce phénomène, laissez votre Blaze ET allumé et branché sur le secteur pendant environ 3 heures. Si vous voulez commencer à utiliser tout de suite votre Blaze ET, vous pouvez le faire pendant que la batterie se recharge.
4. Si vous voulez retirez la batterie, éteignez d'abord l'appareil et retirez ensuite la batterie. Si l'appareil est branché au secteur quand vous désirez remettre la batterie en place, assurez-vous que l'appareil est éteint avant de l'y insérer.
   il existe un risque d'explosion si votre batterie de remplacement n'a pas les mêmes caractéristiques que celle d'origine. N'utilisez que des batteries de chez HIMS spécialement produites pour le Blaze ET.
   Assurez-vous de respecter les textes en vigueur lorsque vous voudrez vous débarrasser d'une batterie usagée.
5. Lorsque vous utilisez votre appareil sur batterie, la charge restante est annoncée quand celle-ci devient basse. Lorsque la charge passe au-dessous du seuil de

10%, il faut connecter l'adaptateur secteur pour continuer à l'utiliser. Si la charge passe au-dessous du seuil de 3% et que vous n'avez toujours pas branché l'adaptateur secteur, l'appareil s'arrête automatiquement une minute après avoir annoncé ce seuil de 3%. La durée d'un cycle de déchargement varie en fonction des paramètres que vous avez activés et des tâches que vous réalisez.

6. Manipulez votre Blaze ET avec soin. C'est un appareil sensible et vous devez le protéger des chocs et des secousses. Cet appareil n'aime pas la poussière. Tenez-le à l'abri des environnements poussiéreux.
7. N'utilisez pas votre appareil dans un environnement humide comme une salle de bain ou une douche. Ceci d'éviter que des moisissures ne s'installent dans votre appareil. N'attrapez pas l'adaptateur secteur avec les mains mouillées.
8. Ne laissez pas votre Blaze ET dans un environnement confiné et à de fortes températures comme dans une voiture par un bel après-midi d'été, la batterie pourrait être endommagée ou même prendre feu. En général, évitez de maintenir votre appareil dans des conditions extrêmes pendant longtemps.
9. Afin de sauvegarder votre audition, n'écoutez pas du contenu audio à un fort volume.
10. N'essayez pas de démonter vous-même votre appareil. Ne demandez pas non plus à quelqu'un qui ne serait pas autorisé par HIMS de le faire. Si un technicien non qualifié démonte votre appareil, il est possible que votre Blaze ET soit gravement endommagé. En outre, si le technicien n'a pas été autorisé par HIMS, vous perdrez vos droits à la garantie, ainsi qu'à toute maintenance gratuite. Si votre appareil est endommagé par un liquide ou par une force extérieure, vous encourrez le risque d'une exclusion de toute maintenance gratuite, même si votre appareil est encore sous garantie.
11. Merci d'utiliser le Blaze ET. Si vous avez des suggestions ou des commentaires, vous pouvez nous en faire part en passant par votre distributeur.
12. Cet équipement a été testé et déclaré conforme aux limites d'un appareil numérique de classe B, conformément à la partie 15 des règles de la FCC. Ces limites sont conçues pour fournir une protection raisonnable contre les interférences nuisibles dans une installation résidentielle.
    L'utilisation est soumise aux deux conditions suivantes.
    a. Cet appareil ne doit pas causer d'interférences nuisibles, et
    b. Cet appareil doit accepter toute interférence reçue, y compris les interférences qui peuvent causer un fonctionnement non désiré.

13. Cet équipement peut générer, utiliser et rayonner de l'énergie radiofréquence et, s'il n'est pas installé et utilisé conformément aux instructions, peut causer des interférences nuisibles aux communications radio. Cependant, il n'y a aucune garantie que des interférences ne se produiront pas dans une installation particulière. Si cet équipement cause des interférences nuisibles à la réception de la radio ou de la télévision, ce qui peut être déterminé en éteignant et en rallumant l'équipement, l'utilisateur est encouragé à essayer de corriger les interférences par une ou plusieurs des mesures suivantes :

- Réorienter ou déplacer l'antenne de réception.
- Augmenter la distance entre l'équipement et le récepteur.
- Brancher l'équipement dans une prise de courant sur un circuit différent de celui auquel le récepteur est connecté.
- Consulter le revendeur ou un technicien radio/TV expérimenté pour obtenir de l'aide.

## Table des matières


1 Introduction ..... 10
1.1 Caractéristiques principales ..... 10
1.2 Contenu du carton ..... 11
1.3 Spécifications matérielles ..... 12
1.4 Description physique du Blaze ET ..... 12
1.4.1 Le dessus ..... 13
1.4.2 Le côté gauche ..... 14
1.4.3 Le côté droit ..... 15
1.4.4 Le haut de l'appareil ..... 15
1.4.5 Le bas de l'appareil ..... 15
1.4.6 L'arrière de l'appareil ..... 16
2 Premiers pas ..... 16
2.1 Insérer et retirer la batterie ..... 16
2.2 Charger la batterie ..... 17
2.2.1 Charger la batterie grâce à l'adaptateur secteur fourni ..... 17
2.2.2 Charger la batterie grâce à un ordinateur ..... 17
2.3 Mettre en marche et éteindre l'appareil ..... 17
2.4 Insérer et retirer une carte SD ..... 18
2.5 Connecter le Blaze ET à votre ordinateur ..... 18
2.5.1 Connecter à un PC ..... 18
2.5.2 Connecter à un Macintosh ..... 19

2.6 Dossiers utilisés dans le Blaze ET ..... 19
3 Fonctions de base ..... 20
3.1 Le menu principal ..... 20
3.2 Régler le volume et d'autres propriétés ..... 20
3.3 Demander la date et l'heure ..... 21
3.4 Vérifier l'état ..... 21
3.5 Verrouiller le clavier ..... 21
3.6 Interrompre la parole ..... 22
3.7 Commandes de lancement rapide ..... 22
3.8 Les menus, les dialogues et les zones d'édition ..... 22
3.8.1 Utiliser le menu ..... 22
3.8.2 Utiliser un dialogue ..... 23
3.8.3 Utiliser une zone d'édition ..... 23
3.9 Utiliser l'aide clavier ..... 24
4 L'Explorateur de fichiers ..... 24
4.1 Ouvrir et fermer l'Explorateur ..... 24
4.2 Explorer, sélectionner et ouvrir ..... 25
4.2.1 Introduction ..... 25
4.2.2 Commandes de l'Explorateur ..... 25
4.2.3 Navigation générale ..... 26
4.2.4 Relire des informations ..... 26
4.2.5 Sélectionner plusieurs éléments ..... 27
4.2.6 Accéder au contenu ..... 28
4.3 Gérer les fichiers et les dossiers ..... 28
4.3.1 Copier ..... 28
4.3.2 Couper/Déplacer ..... 29
4.3.3 Supprimer ..... 29
4.3.4 Renommer ..... 30
4.3.5 Créer un dossier ..... 30
4.3.6 Compresser ..... 30
4.3.7 Décompresser ..... 31
5 Le Lecteur média ..... 32
5.1 Formats pris en charge ..... 32
5.2 Écouter des fichiers audios ..... 32

5.3 Lecture et pause ... 32
5.4 Obtenir des informations sur la lecture ... 32
5.5 Se déplacer par piste ... 33
5.6 Se déplacer par unité de temps ... 33
5.7 Changer l'unité de navigation ... 33
5.8 Aller à un emplacement précis ... 34
5.8.1 Aller à une durée ... 34
5.8.2 Aller à un pourcentage ... 34
5.8.3 Aller à une piste ... 34
5.9 Paramètres du Lecteur média ... 34
5.9.1 Volume, vitesse et égalisation ... 34
5.9.2 Lecture aléatoire ... 35
5.9.3 Répétition ... 35
5.9.4 Égalisation ... 35
5.9.5 Préférences du Lecteur média ... 36
5.10 Marqueurs ... 36
5.10.1 Insérer un marqueur ... 36
5.10.2 Insérer un marqueur vocal ... 37
5.10.3 Insérer une marque de surbrillance ... 37
5.10.4 Se déplacer à un marqueur ... 37
5.10.5 Supprimer un marqueur ... 38
5.11 L'Explorateur du Lecteur média ... 38
5.11.1 Navigation générale ... 39
5.11.2 Atteindre un élément en particulier ... 39
5.11.3 Alterner entre liste de fichiers et liste de dossiers ... 39
5.11.4 Relire les informations sur les fichiers et les dossiers ... 39
6 Le Lecteur de livres ... 39
6.1 Formats pris en charge ... 39
6.2 Sélectionner du contenu et l'écouter ... 40
6.3 Naviguer ... 41
6.4 Se déplacer rapidement ... 42
6.5 Aller à un emplacement précis ... 42
6.5.1 Aller à une durée ... 42
6.5.2 Aller à un pourcentage ... 42

6.5.3 Aller à un titre ... 42
6.5.4 Aller à une page ... 43
6.5.5 Autres manières de se déplacer ... 43
6.5.6 Rechercher un mot ... 43
6.6 Obtenir des informations sur le livre ou le fichier ... 43
6.7 Marqueurs ... 44
6.7.1 Insérer un marqueur ... 44
6.7.2 Insérer un marqueur vocal ... 45
6.7.3 Insérer une marque de surbrillance ... 45
6.7.4 Se déplacer à un marqueur ... 45
6.7.5 Supprimer un marqueur ... 46
6.8 Volume, vitesse et autres options ... 46
6.9 Changer de mode Daisy ... 47
6.10 L'Explorateur du Lecteur de livres ... 47
6.10.1 Ouvrir et fermer l'Explorateur ... 47
6.10.2 Navigation générale ... 47
6.10.3 Atteindre un élément en particulier ... 48
6.10.4 Alterner entre liste de fichiers et liste de dossiers ... 48
6.10.5 Relire les informations sur les fichiers et les dossiers ... 48
6.11 Réglages applicables aux livres Daisy et aux documents ... 48
7 Radio ... 49
7.1 Écouter la radio ... 49
7.2 Régler le volume de la radio ... 50
7.3 Naviguer dans les fréquences ... 50
7.4 Sélectionner une station et s'y déplacer ... 50
7.5 Activer le haut-parleur interne ... 50
7.6 Enregistrer une émission ... 51
8 Dictaphone ... 51
8.1 Faire un enregistrement ... 52
8.2 Écouter un enregistrement ... 52
8.3 Rechercher et supprimer un enregistrement ... 52
8.4 Définir les réglages du dictaphone ... 53
8.5 Faire des enregistrements au format Daisy ... 54
9 OCR ... 54

9.1 Ouvrir et fermer le logiciel d'OCR ..... 54
9.2 Prendre une photo ..... 55
9.2.1 Prendre une photo sans le stand de numérisation ..... 55
9.2.2 Prendre une photo avec le stand de numérisation ..... 55
9.3 Aide au placement de la caméra ..... 55
9.4 Prendre des photos en continu ..... 56
9.5 Lire les résultats de l'OCR ..... 56
9.6 Importer des fichiers image ..... 57
9.6.1 Ouvrir une image provenant du Blaze ET ..... 57
9.6.2 Ouvrir un fichier provenant d'une source extérieure ..... 57
9.7 Définir d'autres options de l'OCR ..... 58
9.7.1 Activer ou désactiver le flash ..... 58
9.7.2 Traitement des fichiers image après la reconnaissance ..... 58
9.7.3 Effacer tous les fichiers texte résultant de l'utilisation de l'OCR ..... 58
10 Radio web ..... 59
10.1 Ouvrir et fermer l'application Radio web ..... 59
10.2 Se déplacer par station ..... 59
10.3 Rechercher des web radios ..... 60
10.3.1 Rechercher par mot ..... 60
10.3.2 Rechercher par catégorie ..... 60
11 Podcast ..... 61
11.1 S'abonner à un podcast ..... 61
11.2 Ouvrir et fermer l'application Podcast ..... 62
11.3 Naviguer dans les flux ..... 62
11.4 Supprimer des podcasts et des épisodes ..... 62
12 Utilitaires ..... 63
12.1 Lecteur de couleur ..... 63
12.1.1 Ouvrir le Lecteur de couleur ..... 63
12.1.2 Utiliser le Lecteur de couleur ..... 63
12.2 Mémo ..... 64
12.2.1 Ouvrir l'application Mémo ..... 64
12.2.2 Écrire un mémo ..... 64
12.2.3 La liste des mémos ..... 64
12.2.4 Rechercher un mémo ..... 65

12.2.5 Effacer un mémo ..... 65
12.3 Calculatrice ..... 65
12.3.1 Ouvrir et fermer la Calculatrice ..... 66
12.3.2 Effectuer un calcul ..... 66
12.3.3 Utiliser l'aide ..... 66
12.4 Alarme ..... 66
12.4.1 Régler une alarme ..... 66
12.4.2 Supprimer une alarme ..... 67
12.5 Réglage de la mise en veille ..... 67
12.6 Initialiser les options ..... 67
12.6.1 Initialiser par l'option du menu Utilitaires ..... 67
12.6.2 Initialiser par une combinaison de touches ..... 68
12.7 Formater des disques ..... 68
12.8 Mettre votre Blaze ET à jour ..... 68
12.8.1 Mettre à jour en ligne ..... 68
12.8.2 Mettre à jour hors ligne ..... 69
13 Le menu Options ..... 69
13.1 Régler les paramètres généraux ..... 70
13.2 Régler la voix du système ..... 70
13.3 Régler les alertes sonores ..... 71
13.4 Régler la date et l'heure ..... 71
13.4.1 Régler la date et l'heure manuellement ..... 71
13.4.2 Synchroniser l'appareil avec un serveur de temps sur Internet ..... 72
13.5 Bluetooth ..... 72
13.5.1 Activer ou désactiver le Bluetooth ..... 72
13.5.2 Connecter un périphérique audio Bluetooth ..... 72
13.5.3 Déconnecter un périphérique audio Bluetooth ..... 73
13.6 Wifi ..... 73
13.6.1 Connaître l'état du réseau wifi ..... 74
13.6.2 Activer et désactiver le wifi ..... 74
13.6.3 Se connecter à un réseau wifi ..... 74
13.6.4 Supprimer un profil de connexion ..... 75
13.7 Connecter un afficheur braille Hims ..... 75
13.8 État du système ..... 76

14 Annexes ..... 76
14.1 Annexe 1 : Commandes d'un afficheur braille Hims connecté en Bluetooth ..... 76
14.1.1 Touches par défaut ..... 76
14.1.2 Touches dans le lecteur de livres ..... 76
14.1.3 Touches dans le Lecteur Daisy ..... 77
14.1.4 Touches dans l'OCR ..... 77
14.2 Annexe 2 : Les accessoires du Blaze ET ..... 78
14.2.1 Monter le stand de numérisation ..... 78
14.2.2 La télécommande ..... 79
14.2.3 La station d'accueil ..... 80

Figure 1 : Graphique N° 1 : Représentation du Blaze ET, vue de face ..... 12
Figure 2 : Graphique N° 2 : Représentation du Blaze ET, vue de gauche et vue de droite ..... 14
Figure 3 : Graphique N° 3 : Représentation du Blaze ET, vue de dessous ..... 15
Figure 4 : Graphique N° 4 : Représentation du Blaze ET, vue arrière ..... 15
Figure 5 : Graphique N° 5 : Représentation du retrait d'une carte SD ..... 18
Figure 6, illustrant l'explication du point 14.2.1 étape 4 ..... 78
Figure 7, illustrant l'explication du point 14.2.1 étape 6 ..... 78
Figure 8, illustrant l'explication du point 14.2.1 étape 8 ..... 79
Figure 9, illustrant l'explication du point 14.2.2 ..... 79
Figure 10, illustrant l'explication du point 14.2.3 ..... 80

# 1 Introduction

Merci d'avoir acheté le Blaze ET pour scanner des documents et écouter de multiples supports. Le Blaze ET est un lecteur audio numérique et un appareil de reconnaissance de texte portatif fabriqué par HIMS International Corporation. C'est un dispositif petit, léger et portable qui peut lire des livres numériques, des fichiers de musique, des documents enregistrés dans divers formats, des livres Daisy, recevoir la radio FM et numériser des textes imprimés et des images, grâce à sa caméra d'une résolution de 5 mégapixels, puis rechercher du texte avec son module d'OCR. Grâce au wifi intégré, les utilisateurs peuvent aussi écouter des web radios et s'abonner à des podcasts.

Le Blaze ET comprend aussi des fonctionnalités pratiques comme une calculatrice, une application de mémos et une alarme.

Bien que le Blaze ET soit un appareil très performant, intégrant des fonctionnalités avancées, il n'en reste pas moins très facile d'utilisation, même pour une personne peu attirée par la technique, car beaucoup de fonctions sont accessibles par l'appui sur une seule touche.

## 1.1 Caractéristiques principales

Cette partie introduit les caractéristiques principales du Blaze ET en en soulignant brièvement les fonctions les plus importantes.

1. Utilisez le lecteur média pour lire toute une gamme de formats, des livres audios, des podcasts, en passant par vos propres enregistrements. Dans le lecteur média, vous pouvez naviguer par piste, par plusieurs unités de temps, vous pouvez moduler la vitesse de lecture, changer les réglages de l'égaliseur, pour ne citer que quelques fonctions. Si vous disposez d'un lecteur de CD externe, vous pouvez le connecter et lire des CD audio.
2. Utilisez le lecteur de livres pour lire facilement des livres Daisy et d'autres types de fichiers. Naviguez par page, par paragraphe, par phrase, par ligne et d'autres unités de déplacement. Réglez la vitesse de lecture, le volume et la tonalité de la voix, notamment dans les livres Daisy. Si vous disposez d'un lecteur de CD externe, vous pouvez le connecter et écouter des livres Daisy sur CD.
3. Écoutez les radios de la bande FM. Utilisez la recherche automatique des stations, mémorisez celles que vous aimez pour les écouter rapidement et enregistrez une émission de radio si vous ne pouvez pas l'écouter en direct.
4. Capturez des images avec la caméra intégrée du Blaze ET puis utilisez notre module de reconnaissance optique de caractères pour lire des livrets, des brochures et même le menu au restaurant. Cet appareil ne lit que le texte imprimé. Vous pouvez aussi importer des images provenant d'une autre source et les reconnaître.
5. Enregistrez le son provenant du micro interne ou d'un microphone externe, grâce à la prise casque compatible Apple et la prise micro. Enregistrez grâce à un microphone ou à une source d'entrée en ligne et définissez vos options, comme la sensibilité du micro et la qualité de l'enregistrement.
6. Bénéficiez du son à distance grâce au Bluetooth, auquel vous pouvez connecter un casque audio.
7. Connectez-vous en wifi et récupérez du web vos épisodes de podcasts préférés pour les écouter hors connexion plus tard.
8. Le wifi vous permet aussi d'écouter des web radios en streaming, c'est-à-dire en continu tant que la connexion reste active, où que vous soyez dans le monde entier.
9. Servez-vous de votre Blaze ET comme d'une montre parlante, même lorsque l'appareil est éteint. Appuyez sur le bouton marche/arrêt pour entendre la date et l'heure. Une fonction alarme, ainsi qu'un décompteur avant mise en veille sont également disponibles.
10. Copiez, déplacez, supprimez, renommez, compressez et décompressez des fichiers grâce à l'Explorateur de fichiers intégré. Naviguez facilement dans vos fichiers et vos dossiers, sélectionnez des fichiers ou des dossiers et lancez automatiquement la lecture, dans le programme approprié.
11. Restez organisé grâce aux mémos et à la calculatrice. Prenez rapidement un numéro de téléphone en note ou faites un calcul discrètement.

## 1.2 Contenu du carton

Le carton de votre Blaze ET devrait contenir les éléments suivants :

- Blaze ET
- Batterie rechargeable
- Adaptateur secteur
- Câble USB, pour la connexion à un ordinateur
- Adaptateur USB

- Écouteurs
- CD de documentation
- Guide de mise en route
- Stand de numérisation
- Télécommande pour l'OCR
- Support de chargement

Autres accessoires en option :

- Batterie supplémentaire
- Adaptateur secteur supplémentaire

## 1.3 Spécifications matérielles

- Mémoire disponible pour l'utilisateur (mémoire interne) : 12GO
- Port micro-USB OTG
- Emplacement pour une carte SD
- Récepteur de radio en modulation de fréquence
- Bluetooth 3.0 (prise en charge d'un casque Bluetooth stéréophonique)
- Wifi (802.11B/G/N, 2.4GHz)
- Caméra, résolution de 5 mégapixels
- Prise casque (3,5mm, compatible casque Apple)
- Prise microphone (3,5mm, prend en charge l'entrée ligne)
- Haut-parleurs stéréophoniques intégrés
- Micro monophonique intégré
- Batterie remplaçable (lithium polymère, 11,5 heures d'écoute de musique en continu à partir d'une recharge complète)

## 1.4 Description physique du Blaze ET

Le Blaze ET se présente comme un petit rectangle, similaire à un téléphone. Il pèse 118g, mesure 59,3mm de large pour 116,86mm de long et 16,44mm de haut.

Prenez votre Blaze ET en main ou placez-le sur une table en face de vous, mettez le pavé numérique vers le haut et la longue fente rectangulaire, sur le côté de l'appareil, vers la gauche.

*Figure 1 : Graphique N° 1 : Représentation du Blaze ET, vue de face*

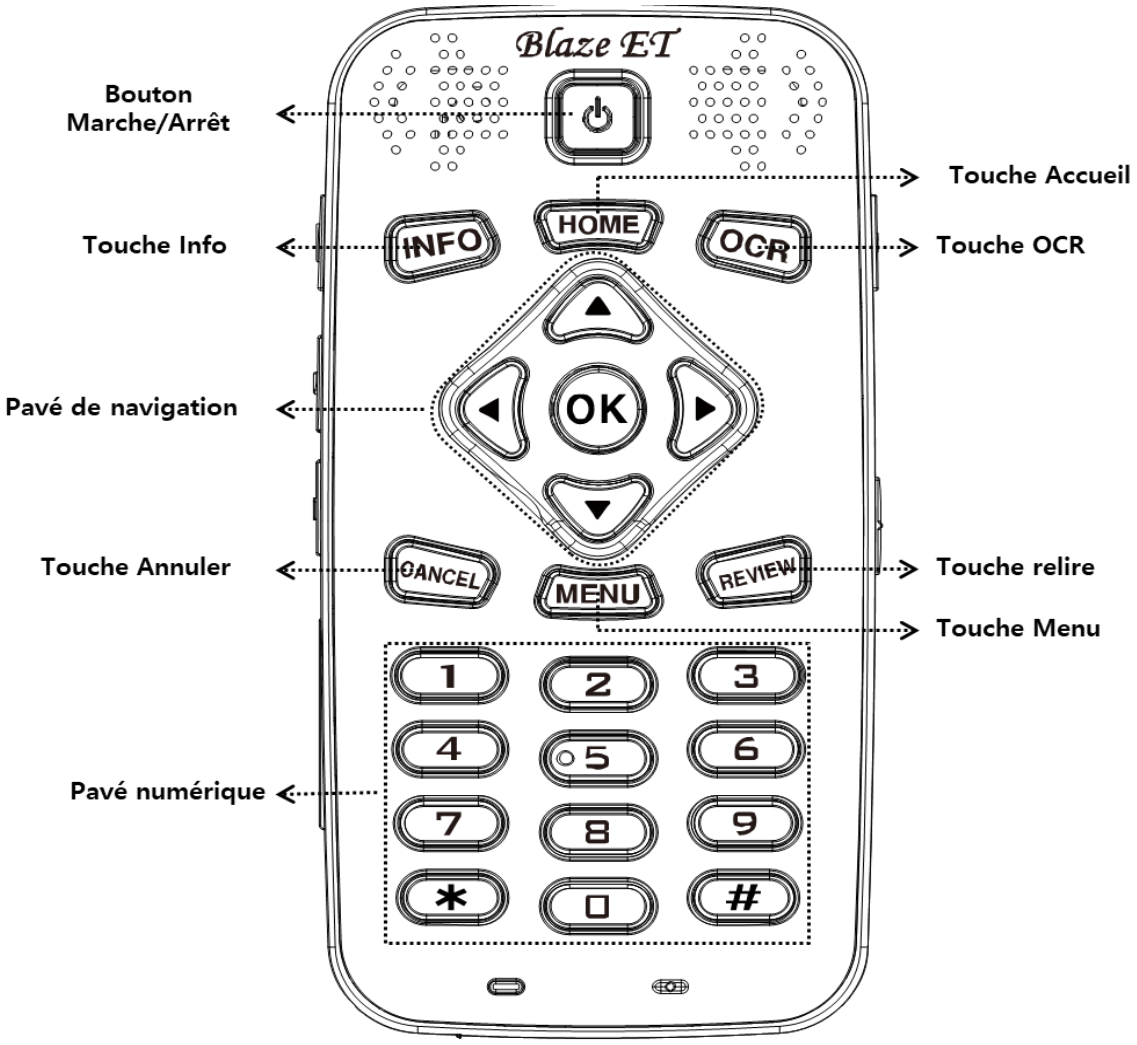


### 1.4.1 Le dessus

Dans cette zone, vous trouvez avant tout le clavier, de type téléphonique. Au centre de l'appareil, tout en haut, on distingue une zone carrée, légèrement en creux. C'est le bouton Marche/Arrêt. À gauche et à droite de ce bouton, vous trouvez les deux haut-parleurs.

En-dessous du bouton Marche/Arrêt se trouvent trois boutons. De la gauche vers la droite, vous avez la touche Info, la touche Accueil et la touche OCR. La touche Info annonce la date et l'heure, ainsi que l'état de l'alimentation, du wifi et du Bluetooth. La touche Accueil ouvre le menu principal, quel que soit l'endroit où vous vous trouvez dans l'appareil. La touche OCR lance le programme de reconnaissance optique de caractères, rappuyez dessus pour prendre en photo le texte actuellement visible par la caméra.

Sous cette rangée de trois touches, vous avez la zone des flèches, facilement reconnaissables. Les cinq touches de cette zone sont les flèches Haut, Bas, Gauche et Droite, ainsi qu'un petit bouton rond et concave au centre, la touche OK.

Si l'on continue à descendre, sous la zone des flèches, on trouve une nouvelle zone comprenant à nouveau trois boutons, de la gauche vers la droite : La touche Annuler, la touche Menu et la touche Relire. La touche Annuler permet de quitter un programme, un menu ou un dialogue. La touche Menu

ouvre le menu du programme dans lequel vous êtes. Enfin, la touche Relire répète le texte actuellement sélectionné ou relit le titre de l'élément en cours de lecture, etc.

Sous ces trois boutons se trouve un clavier téléphonique standard à 12 touches, parfois appelé pavé numérique. Ce clavier est utilisé pour saisir du texte et pour effectuer des fonctions dans les programmes du Blaze ET.

Tout en bas de l'appareil, toujours sur le dessus, des diodes sont visibles, pour indiquer l'état de l'alimentation et de la recharge de la batterie et pour l'état du microphone.

*Figure 2 : Graphique N° 2 : Représentation du Blaze ET, vue de gauche et vue de droite*

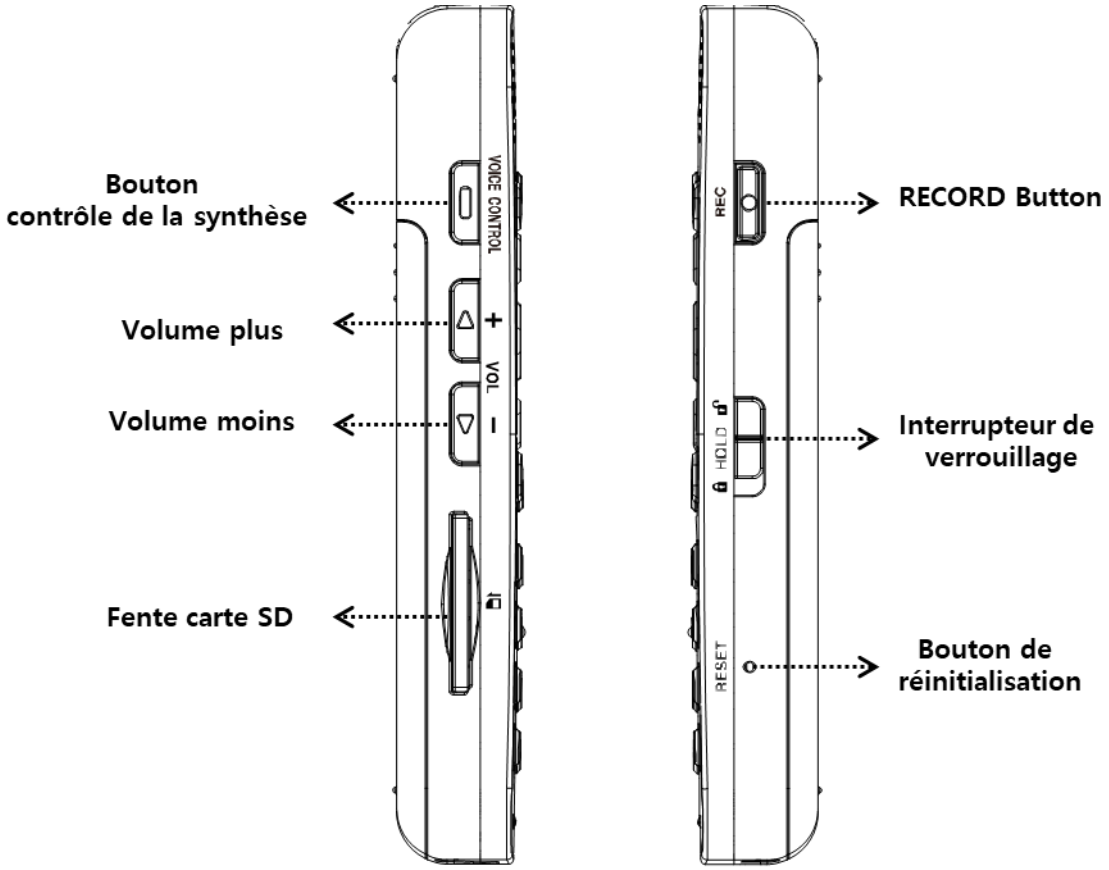


### 1.4.2 Le côté gauche

Le côté gauche de l'appareil comporte quatre éléments : le bouton de contrôle des options vocales, les deux boutons de réglage du volume sonore et le compartiment pour une carte SD.

Le bouton de contrôle des options vocales se situe tout en haut. Il vous permet d'accéder rapidement à la vitesse, au volume et à la tonalité de la voix de guidage, ainsi qu'à la vitesse de lecture audio, la pré amplification, etc., pendant la lecture. Appuyez plusieurs fois sur ce bouton pour circuler dans les paramètres jusqu'à celui qui vous intéresse, puis utiliser les boutons du volume pour ajuster le réglage choisi. Par défaut, les boutons du volume contrôlent le volume du contenu que vous écoutez au moment où vous les actionnez. Si vous écoutez un média, ils contrôlent le volume de ce média. Si vous êtes dans un menu ou une liste, ils contrôlent la voix de l'appareil et ainsi de suite.

Près du bas de l'appareil se trouve une fente longue et étroite, c'est le lecteur de carte SD.

### 1.4.3 Le côté droit

Le côté droit de l'appareil présente deux commandes : En haut, vous trouvez le bouton Enregistrer. Appuyez brièvement sur ce bouton pour accéder au contenu déjà enregistré. Maintenez-le pendant deux secondes pour faire un nouvel enregistrement.

Sous le bouton Enregistrer se trouve le bouton de verrouillage du clavier. Ce bouton coulisse et a deux positions. Placez-le vers le bas pour verrouiller les touches, vers le haut pour que le clavier fonctionne.

À peu près à mi-parcours entre le bouton de Verrouillage du clavier et le bas de l'appareil, dans un petit trou, se trouve un bouton minuscule activable uniquement par la pointe d'un trombone et permettant de réinitialiser l'appareil. Maintenez ce bouton de réinitialisation pendant deux secondes pour redémarrer le Blaze ET.

### 1.4.4 Le haut de l'appareil

La tranche située sur le haut de l'appareil contient uniquement un petit creux pour y fixer la boucle de la sangle de transport.

*Figure 3 : Graphique N° 3 : Représentation du Blaze ET, vue de dessous*

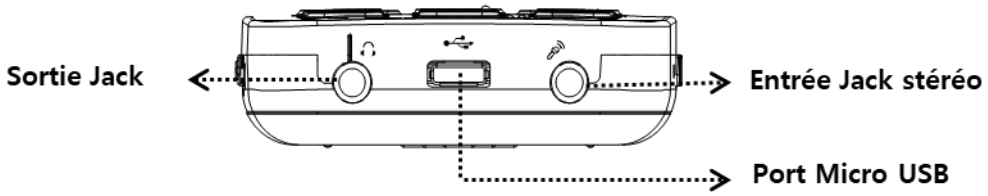


### 1.4.5 Le bas de l'appareil

La tranche la plus proche de votre corps, quand vous avez l'appareil en main comme nous vous l'avons conseillé dans le début de cette section, contient trois ports. De la gauche vers la droite, on trouve successivement la prise des écouteurs, le port micro-USB et la prise pour un microphone stéréo. Utilisez la prise casque pour brancher des écouteurs ou des enceintes externes à votre appareil. Utilisez la prise du micro pour connecter soit un microphone externe, soit une source d'entrée en ligne, dans le but de l'enregistrer. Utiliser le port micro-USB pour connecter l'appareil à votre ordinateur dans le but d'y transférer des données, une clé USB ou un lecteur de CD pour lire des données, ou encore l'adaptateur secteur pour recharger la batterie.

*Figure 4 : Graphique N° 4 : Représentation du Blaze ET, vue arrière*

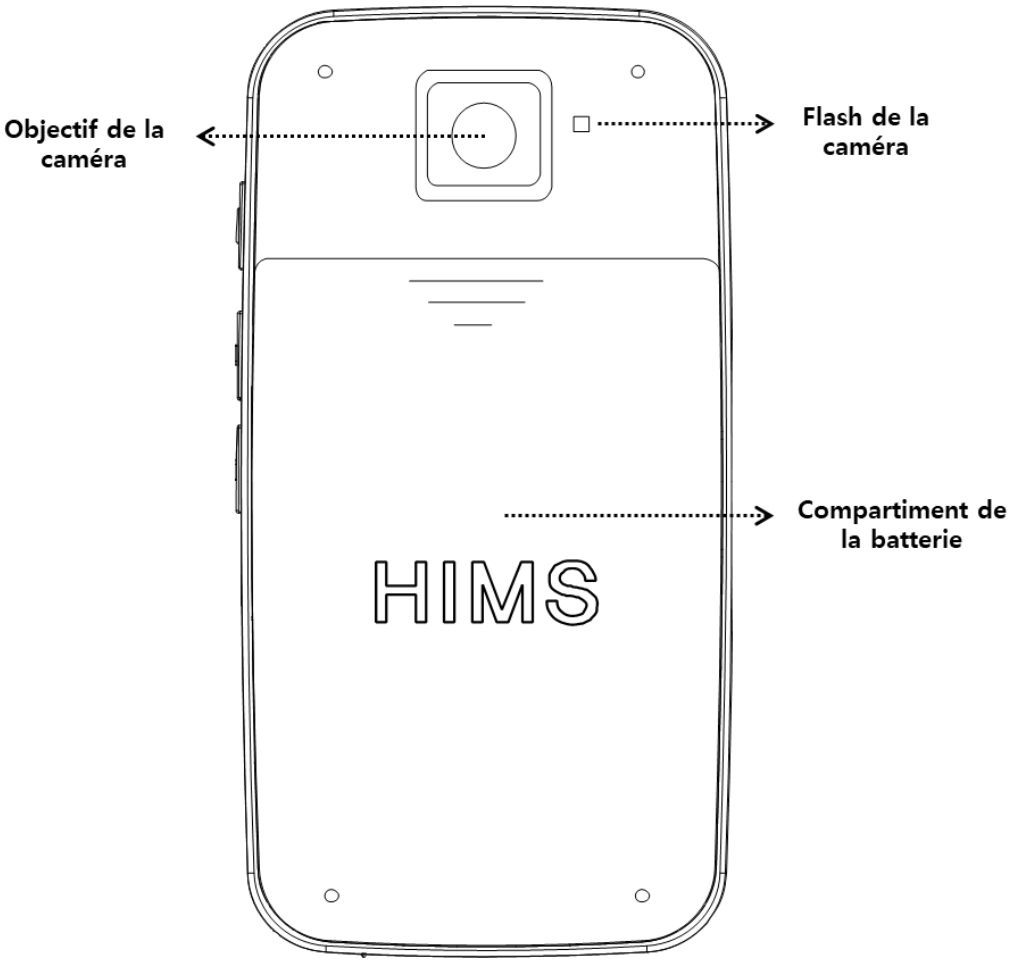


### 1.4.6 L'arrière de l'appareil

Retournez maintenant l'appareil et assurez-vous que la fente pour la carte SD soit à votre droite. La face arrière ou le dessous selon la manière dont vous voyez les choses comporte deux éléments : En haut au centre, juste sous le bouton Marche/Arrêt, vous sentez la caméra pour l'OCR. En-dessous de la caméra, vous sentez, avec votre doigt, une sorte de triangle strié. Si vous essayez d'enfoncer faiblement cette partie vers l'intérieur de l'appareil, puis que vous exercez une pression vers le bas, vous allez faire glisser une grande partie de la face arrière, qui est en fait le couvercle du compartiment de la batterie.

# 2 Premiers pas

Cette partie décrit les opérations de base du Blaze ET, notamment l'insertion et le retrait de la batterie, la mise sous et hors tension, le chargement et la copie de données sur l'appareil.

## 2.1 Insérer et retirer la batterie

Votre appareil et votre batterie sont emballés séparément pour éviter tout dommage durant le voyage. Vous devriez insérer la batterie avant d'utiliser l'appareil pour vous assurer de son bon fonctionnement.

Comme nous l'avons décrit plus haut, vous trouvez le compartiment de la batterie en faisant glisser son couvercle, qui occupe une bonne partie de l'arrière de l'appareil. Placez l'appareil de sorte que le clavier soit orienté contre votre table et le lecteur de carte SD se trouve sur votre droite. Ensuite, faites

glisser le couvercle en exerçant d'abord une légère pression vers l'intérieur de l'appareil, là où vous sentez des stries, puis en faisant coulisser le couvercle vers le bas.

Pour insérer la batterie, placez-la de sorte que la tranche comportant un petit rebord soit orientée vers vous et le rebord soit sur la gauche. Il y a aussi un point en relief sur le dessus de la batterie, près du coin inférieur gauche. Insérez le côté comportant le rebord en premier dans le compartiment, puis appuyez légèrement sur le haut de la batterie pour l'insérer complètement dans son logement. Repositionnez le couvercle puis faites-le glisser, pour qu'il reprenne sa place.

Pour retirer la batterie, enlevez le couvercle comme nous l'avons décrit précédemment, puis, à l'aide de vos ongles, soulevez le haut de la batterie puis enlevez-la complètement.

## 2.2 Charger la batterie

Cette section décrit comment recharger la batterie du Blaze ET. Quand vous recevez votre appareil, il est probable que la batterie ne soit pas totalement chargée. Nous vous recommandons de procéder à une charge complète avant de commencer à l'utiliser.

Lorsque l'appareil est en charge, la diode concernant l'état de l'alimentation est rouge. Quand la charge est terminée, elle passe au vert. Pour recharger l'appareil, branchez-le via le port micro-USB situé sur la tranche inférieure, au centre de l'appareil.

### 2.2.1 Charger la batterie grâce à l'adaptateur secteur fourni

Pour utiliser l'adaptateur secteur, prenez-le et branchez-le à une prise électrique. À l'extrémité du câble se trouve un connecteur micro-USB. Branchez-le au Blaze ET. Il vous faudra environ trois heures pour obtenir une recharge complète.

### 2.2.2 Charger la batterie grâce à un ordinateur

Pour utiliser votre ordinateur, servez-vous du câble USB fourni. Placez le port USB standard dans l'un des ports USB de votre ordinateur et l'autre extrémité dans le port micro-USB du Blaze ET. La recharge à partir d'un ordinateur est plus lente, environ quatre heures.

## 2.3 Mettre en marche et éteindre l'appareil

Pour mettre votre Blaze ET en marche, appuyez sur le bouton Marche/Arrêt et maintenez-le enfoncé pendant environ cinq secondes. Quand vous branchez l'appareil ou que vous y insérez une batterie entièrement ou partiellement chargée, vous n'avez pas besoin d'appuyer sur le bouton, le démarrage est automatique. Un bip vous indique que le démarrage est en cours. Ensuite, vous entendez un petit jingle, suivi du mot Hims. Puis, les bips reprennent et, lorsque l'appareil est prêt, vous entendez la musique de bienvenue.

Lorsque l'appareil est prêt, vous êtes sur le menu principal, que nous décrirons à la prochaine section.

Pour éteindre le Blaze ET, procédez de la même façon. Appuyez et maintenez le bouton Marche/Arrêt pendant environ cinq secondes. Vous entendez le jingle de mise hors tension et l'appareil s'éteint.

Après la séquence initiale que nous venons d'exposer, l'appareil démarre et s'arrête rapidement lorsque vous appuyez sur Marche/Arrêt pendant cinq secondes. Vous arrivez directement au menu principal. Mais si la batterie est entièrement vide ou si vous réinitialisez votre appareil, vous devrez patienter pendant le démarrage plus long.

## 2.4 Insérer et retirer une carte SD

La carte SD s'insère dans la longue fente qui se trouve en bas à gauche de l'appareil. Repérez l'étiquette colée sur la carte. Si vous tenez l'appareil verticalement, l'étiquette doit être à l'opposé de vous. Si l'appareil est sur une table, l'étiquette doit être dirigée vers la table. Un autre moyen est de rechercher, sur la carte, l'angle en pan coupé à 45°. Cet angle doit être orienté vers le haut et entrer en premier dans l'appareil. Poussez la carte dans l'appareil. Lorsqu'elle est presque à fond, vous sentez la résistance d'un ressort. Continuez de pousser un peu plus fort, la carte continue de rentrer, jusqu'à ce que vous entendiez un clic. À ce moment-là, relâchez-la. Elle recule à peine, elle est en place. Si l'appareil est en marche, un bip vous informe qu'elle a été détectée. L'appareil indique également « Carte SD connectée ». Ensuite, le Blaze ET balaye la carte pour identifier le contenu compatible, puis vous renvoie là où vous étiez lorsque vous avez inséré la carte.

*Figure 5 : Graphique N° 5 : Représentation du retrait d'une carte SD*

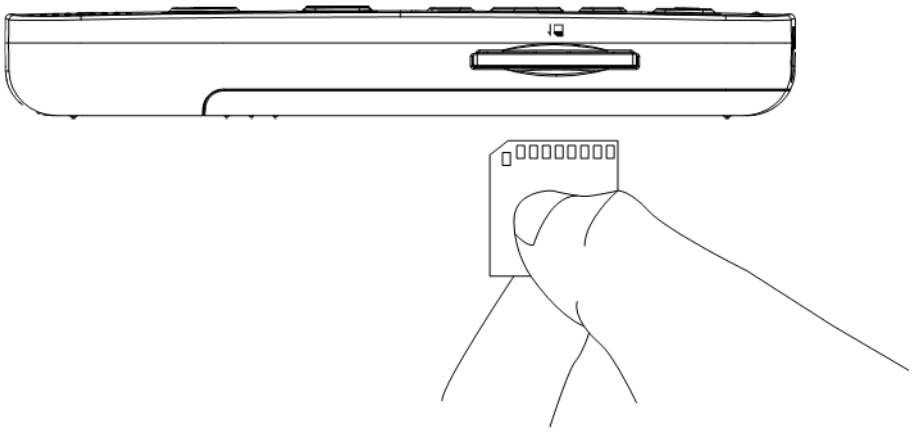

Pour retirer la carte SD, poussez, comme lorsque vous l'avez insérée. Elle s'enfonce à peine, et vous entendez un clic. Vous pouvez alors la relâcher et elle ressort suffisamment pour que vous puissiez l'attraper et la retirer complètement. Si l'appareil est allumé, vous entendrez un bip et l'appareil annoncera « Carte SD déconnectée ».

## 2.5 Connecter le Blaze ET à votre ordinateur

### 2.5.1 Connecter à un PC

Localisez le port micro-USB, situé entre la prise casque et la prise micro, au centre de l'appareil, en bas. Pour transférer des fichiers de votre PC vers votre Blaze ET, connectez le câble USB fourni au Blaze ET d'une part et à votre PC d'autre part. L'appareil annonce « Mode transfert de données ».

Une fois connecté, cliquez sur l'icône « Ce PC » sur votre ordinateur. Le Blaze ET utilise le protocole de transfert de contenu multimédia (MTP) et apparaît dans la section Lecteur multimédia portable, sous le nom Blaze. Si vous appuyez sur « Entrée » pour valider ce périphérique, vous pouvez voir le contenu de la « Mémoire de stockage interne » et de la « Carte SD » si vous en avez inséré une. Utilisez les commandes habituelles de l'Explorateur de fichiers pour copier, couper, coller ou supprimer des fichiers et des dossiers.

*Remarque : Tant que le Blaze ET est en mode de transfert de contenu multimédia, vous ne pouvez pas l'utiliser. L'appui sur les touches de l'appareil provoque invariablement le même message : « Mode*

*transfert de données ». Une fois vos documents transférés, déconnectez le câble USB de votre ordinateur pour retrouver le fonctionnement normal de l'appareil.*

Vous pouvez copier et organiser vos documents, vos livres Daisy, votre musique, etc. à votre guise, selon le classement qui a du sens pour vous, en vous servant des commandes habituelles de Windows. Blaze ET localisera le contenu lisible quel que soit son emplacement sur le disque. Le contenu sera indexé et rendu disponible au programme approprié, en fonction du type de contenu considéré. Cependant, le disque flash (la « Mémoire de stockage interne », comme l'appelle Windows,) du Blaze ET contient des dossiers par défaut où sont stockés par exemple les web radios ou l'adresse de vos podcasts pour fonctionner correctement, mais aussi, pour vous permettre d'organiser clairement le contenu.

### 2.5.2 Connecter à un Macintosh

Comme nous l'avons vu à la section précédente, Blaze ET utilise le protocole de transfert de données multimédia (MTP) pour échanger des données avec les ordinateurs. Comme les Mac ne le prennent pas nativement en charge, il est nécessaire d'ajouter un programme supplémentaire pour les rendre compatibles avec ce protocole et glisser-déposer des fichiers du Mac au Blaze ET, et inversement. Vous pouvez télécharger un exécutable en activant le lien suivant : Télécharger File Transfer. Une fois ce petit programme (en anglais) installé, connectez le Blaze ET au Mac au moyen du câble USB fourni puis, mettez-le sous tension. Le Blaze lancera automatiquement le protocole de transfert de données multimédia et vous pourrez utiliser VoiceOver pour glisser-déposer des fichiers vers le Blaze ET, identifié comme «Blaze».

Pour en savoir plus sur la façon de glisser-déposer des éléments avec VoiceOver, suivez ce lien : À propos de notions élémentaires de VoiceOver.

*Remarque : À notre avis, il est tout aussi simple d'utiliser une carte SD ou une clé USB pour passer des fichiers de votre Mac à votre Blaze ou inversement.*

## 2.6 Dossiers utilisés dans le Blaze ET

Comme nous vous l'avons expliqué plus haut, il n'est pas obligatoire de placer le contenu à lire sur le Blaze ET dans des fichiers au nom défini. Lorsque le contenu de la mémoire interne ou d'une carte SD est analysé, tout le contenu est reconnu et associé au programme approprié. Par exemple, lorsque vous appuyez sur le bouton Explorer dans le Lecteur média, tout le contenu compatible est disponible, peu importe le dossier dans lequel il est stocké. Il existe néanmoins quelques dossiers dont le contenu est unique et le fonctionnement spécifique.

1. OCR : Les images capturées par la caméra et le texte reconnu se trouvent dans ce dossier et sont classés dans les sous-dossiers suivants :
    a. Image : Contient les images provenant de la caméra.
    b. Import : Les images copiées dans ce sous-dossier peuvent ensuite être traitées par le module d'OCR du Blaze.
    c. Temporary : Fichiers temporairement créés lors de la capture et de la reconnaissance de texte.
    d. Text : Fichiers texte résultant du traitement des images par le module d'OCR.
2. Podcast : Le contenu de vos podcasts ainsi que leur adresse. Pour vous abonner à un podcast sur le Blaze ET, vous devez copier les informations sur l'adresse du podcast dans ce dossier.

3. Radio : Les émissions de radio que vous enregistrez sont stockés dans ce dossier.
4. Record : Les enregistrements à l'aide du micro ou d'une entrée en ligne sont stockés dans ce dossier.
5. Webradio : L'adresse du flux diffusé par Internet doit être enregistré dans un fichier ici, avec aussi les listes de lecture au format M3U et PLS.

# 3 Fonctions de base

## 3.1 Le menu principal

La première fois que vous allumez votre appareil, vous êtes placé dans le menu principal. Pour y revenir à partir d'un programme, appuyez sur la touche Annuler, ou sur la touche Accueil, juste en-dessous du bouton Marche/Arrêt.

Le menu principal contient une variété d'options dont toutes les applications disponibles sur le Blaze ET, ainsi que des informations d'état et les réglages. Pour parcourir ces éléments, utilisez les flèches Haut et Bas. Appuyez sur la touche OK pour valider votre choix.

Voici la liste de tous les éléments que contient le menu principal :

1. Explorateur de fichiers : Explorez et organisez vos fichiers et vos dossiers sur le Blaze ET.
2. Lecteur média : Écoutez des fichiers audios comme des MP3, des WAV, ainsi que la piste audio de fichiers vidéo comme les MP4.
3. Lecteur de livres : Utilisez ce programme pour écouter des livres au format Daisy et d'autres documents.
4. Radio : Utilisez ce programme pour écouter des stations de radio en modulation de fréquence.
5. OCR : Utilisez ce programme pour numériser des livres ou des documents imprimés et les lire à haute voix.
6. Radios web : Utilisez ce programme pour écouter des web radios qui diffusent via une adresse Internet quel que soit le lieu où vous vous trouvez.
7. Podcasts : Utilisez ce programme pour écouter les épisodes de podcasts auxquels vous êtes abonné.
8. Utilitaires : Ouvre le menu Utilitaires, qui contient le dictaphone, le lecteur de couleurs, la calculatrice, l'application Mémo texte, le dictionnaire Sense, l'application alarme, la mise en veille et des éléments en lien avec la mise à jour et la réinitialisation de l'appareil.
9. Options : Ouvre un menu qui contient les réglages de la voix de guidage, l'enregistrement, le wifi, le Bluetooth, ainsi que d'autres réglages généraux.

## 3.2 Régler le volume et d'autres propriétés

Vous pouvez utiliser le bouton de contrôle des options vocales et les boutons de réglage du volume, situés sur la gauche de Blaze ET, pour régler le volume audio lors de la lecture d'un média, le volume de la voix de guidage et de la voix de lecture. Ils permettent aussi de changer plusieurs autres réglages comme la vitesse et le réglage du préamplificateur.

Pour modifier un paramètre, appuyez sur le bouton de contrôle des options vocales, juste au-dessus des boutons de réglage du volume, jusqu'à ce que vous trouviez le paramètre que vous voulez modifier. Puis, utilisez les boutons de contrôle du volume pour augmenter ou diminuer la valeur.

*Remarque : Par défaut, les boutons du volume contrôlent le volume général. Après quelques secondes d'inactivité, les boutons de réglage du volume reprennent également ce fonctionnement. Enfin, si vous appuyez sur n'importe quelle autre touche du Blaze ET pendant que vous réglez vos paramètres, les boutons reprennent aussi leur utilisation par défaut.*

Les paramètres disponibles dépendent de l'application du Blaze ET que vous utilisez. Les paramètres suivants sont disponibles aux endroits appropriés :

1. Dans le menu principal, le volume de la vois, la vitesse de la voix et la tonalité de la voix.
2. Dans le Lecteur média, le volume audio, le préamplificateur, la vitesse de lecture et l'égaliseur.
3. Pendant la lecture d'un livre Daisy texte, le volume de la voix de lecture, la vitesse de la voix de lecture et la tonalité de la voix de lecture.
4. Pendant la lecture d'un livre Daisy audio, le volume audio, le préamplificateur et la vitesse de lecture.

## 3.3 Demander la date et l'heure

À tout moment, vous pouvez savoir la date et l'heure grâce à votre Blaze ET :

Appuyez brièvement sur le bouton Marche/Arrêt. Lorsque vous le faites, l'appareil vous indique la date et l'heure.

Vous pouvez même demander l'heure lorsque l'appareil est éteint. Cependant, notez qu'il lui faudra alors quelques secondes pour vous donner l'information.

## 3.4 Vérifier l'état

Appuyez sur la touche Info brièvement pour vérifier l'état des éléments suivants :

1. État de l'alimentation : Donne la charge de la batterie et indique si l'adaptateur secteur est connecté ou non.
2. Wifi : Indique si le wifi est activé et, si vous êtes connecté à un réseau sans fil, vous donne le nom du point d'accès, la force du signal, etc.
3. Bluetooth : indique si le Bluetooth est activé et donne des informations sur le périphérique connecté, si vous en avez connecté un.
4. La date et l'heure.

Après l'annonce de ces informations, vous revenez à ce que vous faisiez quand vous avez appuyé sur le bouton Info.

Si vous maintenez la touche Info appuyée pendant deux secondes, les éléments énumérés ci-dessus sont placés dans une liste. Pour parcourir cette liste, appuyez sur les flèches Haut et Bas. Si vous validez avec la touche OK sur l'un des éléments (sauf celui sur l'état de l'alimentation), vous arrivez directement dans la fenêtre des paramètres de cet élément. Par exemple, si vous validez sur les informations concernant le wifi, vous ouvrez les réglages concernant le wifi.

## 3.5 Verrouiller le clavier

Dans certaines circonstances, par exemple lorsque vous lisez un livre, vous pouvez verrouiller le clavier pour éviter d'appuyer accidentellement sur des touches. Pour verrouiller le clavier, faites glisser le

bouton de verrouillage du clavier vers le bas. Remettez-le en position haute pour utiliser de nouveau le clavier.

## 3.6 Interrompre la parole

Il arrive que le Blaze ET vous donne des informations, mais que vous n'avez pas besoin, ou pas envie de les entendre en entier. Si cela se produit, appuyez brièvement sur la touche étoile du clavier. Cela arrête instantanément la parole.

## 3.7 Commandes de lancement rapide

Comme nous l'avons vu plus haut, il est possible d'ouvrir un programme en le sélectionnant dans le menu principal. Mais vous pouvez trouver plus pratique et plus rapide de lancer un programme en appuyant sur une touche. Les chiffres du clavier vous permettent de lancer rapidement le programme qui vous intéresse.

Quand vous êtes au menu principal, les chiffres de 1 à 0 sont associés à un programme. Cela veut dire que lorsque vous êtes dans un programme, pour passer rapidement à un autre programme, vous devez appuyer sur la touche Accueil qui vous ramène au menu principal, puis sur le chiffre qui correspond au programme que vous voulez ouvrir.

Voici la liste des commandes rapides :

1. Touche 1 : Explorateur de fichiers.
2. Touche 2 : Lecteur média.
3. Touche 3 : Lecteur de livres.
4. Touche 4 : Radio.
5. Touche 5 : Radio web.
6. Touche 6 : Podcast.
7. Touche 7 : Mémo.
8. Touche 8 : Calculatrice.
9. Touche 9 : non assignée.
10. Touche 0 : Dictionnaire Sense.

*Remarque : Vous constatez qu'il n'y a pas de raccourci pour l'OCR. C'est parce que ce programme dispose déjà de sa propre touche de lancement rapide, en haut à droite de l'appareil.*

## 3.8 Les menus, les dialogues et les zones d'édition

Dans le Blaze ET, vous trouvez des menus pour exécuter des actions à l'intérieur de chaque programme, des boîtes de dialogue pour définir les options et des zones d'édition pour rechercher et modifier du texte. Nous vous expliquons dans cette section comment naviguer et utiliser ces éléments.

### 3.8.1 Utiliser le menu

La plupart des programmes du Blaze ET contiennent un menu à partir duquel vous pouvez exécuter les actions du programme. Pour ouvrir le menu, appuyez brièvement sur la touche Menu. Pour sortir du menu et retourner là où vous étiez, appuyez sur la touche Annuler.

Voici les commandes de navigation dans un menu :

1. Ouvrir le menu : Touche Menu.

2. Aller à l'élément précédent : Flèche Haut.
3. Aller à l'élément suivant : Flèche Bas.
4. Sélectionner l'élément actuel ou le sous-menu : Flèche Droite ou touche OK.
5. Retourner au menu précédent : Flèche Gauche.
6. Quitter le menu : Touche Annuler.

### 3.8.2 Utiliser un dialogue

Un dialogue est utilisé pour fournir des informations sur un élément particulier, comme le fichier média actuellement en lecture, ou pour vous permettre de définir ou de modifier des informations et des options. Dans un dialogue, on trouve des zones d'édition, des zones de liste et des boutons.

Les zones d'édition permettent de saisir des chiffres, des lettres, etc.. Les zones de liste se trouvent surtout dans les réglages, pour faire un choix parmi plusieurs propositions. Enfin, le bouton permet d'apporter une réponse simple à une question, par exemple le bouton Oui ou le bouton Non.

Voici les commandes disponibles dans un dialogue :

1. Aller à l'élément précédent : Flèche Haut.
2. Aller à l'élément suivant : Flèche Bas.
3. Sélectionner l'élément suivant dans une liste déroulante ou l'un des boutons disponibles : Flèche Droite.
4. Sélectionner l'élément précédent dans une liste déroulante ou l'un des boutons disponibles : Flèche Gauche.
5. Appliquer les réglages et fermer le dialogue : Touche OK.
6. Annuler les réglages et fermer le dialogue : Touche Annuler.

### 3.8.3 Utiliser une zone d'édition

Nous venons de voir qu'une zone d'édition vous invite à entrer des données. Certaines requièrent des valeurs numériques, tandis que d'autres acceptent aussi bien des lettres, des chiffres et des symboles.

Par exemple, le réglage de l'alarme, de la date, de l'heure et du décompteur avant mise en veille se fait dans une zone d'édition numérique. Vous utilisez donc les touches de 1 à 0. La saisie des mémos, la recherche de texte ou la saisie du nom d'utilisateur et du mot de passe se fait quant à elle dans une zone d'édition générale, vous devez utiliser les chiffres pour taper les chiffres, les lettres majuscules, les lettres minuscules, les accents et les symboles. Vous pouvez circuler entre ces différents panneaux de saisie en appuyant sur la touche #.

Voici les commandes disponibles dans une zone d'édition :

1. Saisie de données : Les touches numériques.
2. Effacer le caractère précédent : Touche Étoile.
3. Effacer toutes les données saisies : Maintenir la touche Étoile.
4. Aller au caractère précédent : Flèche Gauche.
5. Aller au caractère suivant : Flèche Droite.
6. Aller au mot précédent : Maintenir la flèche Gauche.
7. Aller au mot suivant : Maintenir la flèche Droite.
8. Lire toutes les données : Touche Relire.
9. Fermer la zone d'édition : Touche Annuler.

Pour saisir des lettre dans ce mode, utilisez la saisie nommée T9, comme si vous étiez sur un téléphone à clavier. Pour écrire les lettres, vous devez taper plusieurs fois sur une touche du clavier, par exemple, la touche 4 correspond aux lettres g, h et i. Vous devez appuyer plusieurs fois sur la touche considérée pour obtenir la lettre voulue.

Après environ une seconde, vous entendez un clic et le Blaze ET annonce la lettre insérée. Nous ne décrirons pas ici en détail la saisie en mode T9. Sachez que tous les caractères, y compris les accents, les chiffres et certains symboles sont disponibles.

Nous vous conseillons d'essayer de saisir des chiffres, des lettres et des symboles avec le clavier si vous comptez utiliser la fonction de mémos. La touche # permet de passer des lettres aux chiffres, puis aux symboles etc. car tous les signes ne peuvent pas être prévus sur un seul panneau de saisie.

### 3.9 Utiliser l'aide clavier

Ce mode fonctionne comme un descripteur de touches. Si vous appuyez sur une touche de l'appareil, sa fonction est annoncée. Le contexte est pris en compte donc si vous appuyez sur une touche, sa description tient compte de l'application dans laquelle vous vous trouvez. Par exemple, si vous activez cette fonction à partir du Lecteur média, vous entendez la description pour le Lecteur média. Si vous le faites dans la radio web, vous entendez la description pour cette application.

Pour activer ce mode, appuyez sur la touche Étoile et maintenez-la enfoncée pendant au moins deux secondes. Ensuite, appuyez sur n'importe quelle touche et sa fonction, ou ses fonctions, vous sont annoncées. Certaines touches peuvent avoir de multiples fonctions selon l'endroit du programme où elles sont utilisées. Il existe aussi la pression courte et la pression longue.

Pour quitter l'aide clavier, maintenez à nouveau la touche Étoile pendant deux secondes.

## 4 L'Explorateur de fichiers

L'Explorateur de fichiers du Blaze ET vous permet d'explorer le contenu de votre disque flash et de la carte SD ou de la clé USB que vous y avez connecté. Si le type de fichier est pris en charge, appuyer sur OK sur un fichier de ce type ou sur un dossier ou encore sur un livre Daisy ou un fichier multimédia lance automatiquement le programme permettant de lire ce fichier ou ce dossier et la lecture commence.

L'Explorateur vous permet aussi de copier, de déplacer et de supprimer des fichiers et des dossiers sans avoir à utiliser votre ordinateur, ainsi que de compresser et de décompresser des fichiers. Vous pouvez enfin créer des dossiers et importer ou exporter des éléments d'un lecteur à un autre.

### 4.1 Ouvrir et fermer l'Explorateur

L'Explorateur est le premier élément du menu principal du Blaze ET. Une fois que l'appareil a démarré, vous vous trouvez dans le menu principal, sur l'option de l'Explorateur de fichiers. Appuyez simplement sur la touche OK pour ouvrir ce programme.

Si vous êtes à un autre endroit du menu principal, utilisez les flèches Haut ou Bas pour atteindre l'option du gestionnaire de fichiers et appuyez sur OK. Quand le programme est ouvert, vous pouvez le fermer en appuyant sur la touche Annuler. L'Explorateur se ferme et vous retournez au menu principal.

## 4.2 Explorer, sélectionner et ouvrir

### 4.2.1 Introduction

Lorsque le programme est ouvert, une liste d'éléments s'affiche. Si aucune carte SD ni aucune clé USB n'est connectée à votre Blaze ET, cette liste contient les dossiers et les fichiers du dossier racine du disque flash interne. Si vous avez connecté une clé ou une carte, ces périphériques apparaissent en tête de liste, la carte SD d'abord, puis la clé USB. En dessous des périphériques connectés, vous trouvez la liste des dossiers et des fichiers du disque flash.

Pour naviguer dans la liste, appuyez sur les flèches Haut et Bas. Pendant votre navigation, Blaze ET vous donne des informations sur l'élément actuel en fonction du champ « Informations à annoncer» qui se trouve dans les «Réglages généraux».

Le champ « Informations à annoncer » propose les choix «Tous», «Contrôle», «Type» et «Désactivé». Dans ce dernier cas, lorsque vous parcourez la liste, vous entendez le nom du fichier ou du dossier actuel, ainsi que sa position et le nombre total d'éléments dans cette liste, par exemple «2 sur 25». Si vous activez « Contrôle», vous entendez aussi «liste d'éléments», ce qui vous indique que vous êtes dans une liste. Si vous activez «Type», l'appareil annonce aussi si le fichier ou le dossier est de type «média», de type «Daisy», etc.. Enfin, si vous choisissez «Tous», votre appareil annonce toutes ces informations quand vous naviguez dans une liste d'éléments de l'Explorateur de fichiers.

L'Explorateur de fichiers reconnaît les types suivants : Daisy, mixte, compressé, livre, média, stockage et inconnu.

### 4.2.2 Commandes de l'Explorateur

Voici les commandes de navigation dans l'Explorateur.

1. Haut : Va au fichier, au dossier ou à l'élément de menu précédent.
2. Bas : Va au fichier, au dossier ou à l'élément de menu suivant.
3. Gauche : Va au dossier parent.
4. Droite : Ouvre le dossier actuel.
5. OK : Démarre la lecture du fichier actuel ou exécute l'élément du menu.
6. Annuler :
    a. Un appui bref annule l'action actuelle ou désélectionne les éléments sélectionnés.
    b. Un appui long (deux secondes) efface le fichier ou le dossier actuel.
7. Menu : Ouvre le menu de l'Explorateur de fichiers.
8. Relire :
    a. Un appui bref redonne le nom de l'élément actuel.
    b. Un appui long ouvre le dialogue des informations sur le fichier.
9. Touche 1 : Va au début de la liste des fichiers et des dossiers. Dans le menu, l'appui sur cette touche active la fonction « Copier ».
10. Touche 2 : Passe à la liste des fichiers et des dossiers. Si un dossier est affiché, l'appui sur la touche 2 vous amène au premier fichier. Si un fichier est affiché, l'appui sur cette touche vous amène au premier dossier. Dans le menu, la touche 2 active la fonction « Couper ».
11. Touche 3 : Remonte de 25 éléments. Dans le menu, active la fonction « Coller ».
12. Touche 4 : Lit le caractère précédent dans le nom actuel du fichier ou du dossier. Dans le menu, active la fonction « Supprimer ».

13. Touche 5 : lit le caractère actuel avec l'alphabet phonétique. Appuyez deux fois pour entendre le caractère, puis son équivalent phonétique. Dans le menu, active la fonction « Renommer ».
14. Touche 6 : Lit le caractère suivant dans le nom actuel du fichier ou du dossier. Dans le menu, active la fonction « Nouveau dossier ».
15. Touche 7 : Va à la fin de la liste des fichiers et des dossiers. Dans le menu, active la fonction « Compresser ».
16. Touche 8 :
    a. Un appui court ouvre le dialogue « Aller au fichier ».
    b. Un appui long ouvre la boîte de dialogue « Rechercher ». Tapez le terme à rechercher puis appuyez sur la flèche Bas pour choisir la cible, puis encore sur la flèche Bas pour rechercher ou non dans les sous-dossiers. Enfin, appuyez sur OK ou une fois encore sur la flèche Bas pour lancer la recherche.
17. Touche 9 : Descends de 25 éléments.
18. Touche 0 :
    a. Un appui court active et désactive le mode de sélection.
    b. Un appui long permet de parcourir les différents modes de sélection, « Tout sélectionner", « Sélectionner jusqu'à la fin", « Sélectionner jusqu'au début » et « Débuter la sélection ».
19. Touche dièse :
    a. Un appui court remonte à la racine. Dans une fenêtre d'édition, cette touche bascule entre les différents panneaux de saisie.
    b. Un appui long active ou désactive le pavé numérique.
20. Touche étoile : Interrompt la parole.

### 4.2.3 Navigation générale

En général, il est possible de naviguer dans l'Explorateur de l'une des façons suivantes :

Utilisez les flèches Haut et Bas pour parcourir la liste. Utilisez les flèches Gauche et Droite pour entrer dans un dossier et en sortir. Appuyez sur la touche 1 ou sur la touche 7 pour aller au début ou à la fin de la liste respectivement. Appuyez sur la touche 3 ou sur la touche 9 pour monter ou descendre de 25 éléments. Appuyez sur la touche 2 pour aller au premier dossier de la liste si vous êtes sur un fichier, ou au premier fichier de la liste si vous êtes sur un dossier. Appuyez sur la touche dièse pour aller à la racine du disque que vous explorez. Enfin, si vous avez de très longues listes d'éléments, vous pouvez atteindre rapidement un élément en utilisant la touche 8. On vous demande le numéro de l'élément sur lequel vous voulez aller. Par exemple, si vous voulez aller aux trois centièmes éléments dans une liste qui en compte mille, tapez «300 » dans la zone d'édition et appuyez sur le bouton OK pour vous placer sur ce fichier.

### 4.2.4 Relire des informations

Vous pouvez relire le nom du fichier ou du dossier en détail ou encore recevoir des informations sur les attributs de l'élément sélectionné.

Appuyez sur la touche Relire pour répéter les informations sur l'élément actuel. Appuyez sur les touches 4, 5 et 6 pour relire le nom du fichier ou du dossier actuel caractère par caractère. Les touches 4 et 6 lisent le caractère précédent et le caractère suivant respectivement. La touche 5 annonce le

caractère actuel et, si vous appuyez deux fois rapidement sur cette touche, vous entendez la représentation phonétique de ce caractère.

Pour obtenir les propriétés du fichier ou du dossier actuel, appuyez et maintenez la touche Relire pendant plus de deux secondes. Le dialogue des propriétés s'ouvre. Appuyez sur les flèches Haut et Bas pour parcourir les éléments qu'elle contient. Les flèches Gauche et Droite vous permettent de lire l'élément actuel caractère par caractère. Les propriétés comprennent les éléments suivants :

1. Nom de fichier : Donne le nom du fichier ou du dossier actuel.
2. Type de fichier : Indique si l'élément est un fichier, un dossier ou un lecteur de stockage.
3. Compte dossiers : Si l'élément actuel est un dossier, vous donne le nombre de sous-dossiers qu'il contient.
4. Compte fichiers : Si l'élément actuel est un dossier, vous donne le nombre de fichiers qu'il contient.
5. Taille de fichier : Annonce la taille de l'élément sélectionné.
6. Date du fichier : Indique la date à laquelle l'élément a été créé.
7. Heure du fichier : Indique l'heure à laquelle l'élément a été créé.

Pour sortir, appuyez soit sur la touche OK, soit sur la touche Annuler.

Vous pouvez aussi afficher les propriétés de plusieurs éléments à la fois. Pour cela, sélectionnez chaque élément en appuyant sur la touche 0, puis maintenez la touche Relire pour ouvrir les propriétés.

Voici les éléments que contient le dialogue :

1. Compte dossiers : Donne le nombre de dossiers sélectionnés.
2. Compte fichiers : Donne le nombre de fichiers sélectionnés.
3. Taille de fichier : Annonce la taille totale des éléments sélectionnés.

### 4.2.5 Sélectionner plusieurs éléments

Vous pouvez sélectionner plusieurs éléments dans l'Explorateur de fichiers et les exécuter, ou agir sur eux avec des opérations comme la copie, la compression. Pour sélectionner l'élément actuel, appuyez sur la touche 0. Si un élément est déjà sélectionné, l'appui sur la touche 0 le désélectionne. La touche Annuler désélectionne tous les éléments sélectionnés.

Vous pouvez aussi appuyer et maintenir la touche 0 pour parcourir les différentes méthodes de sélection rapide : « Tout sélectionner", « Sélectionner jusqu'à la fin", « Sélectionner jusqu'au début » et « Débuter la sélection ». Par exemple, pour sélectionner jusqu'à la fin, appuyez et maintenez la touche 0 deux fois. Pour débuter la sélection, c'est-à-dire faire une sélection des éléments à mesure que vous parcourez la liste, appuyez et maintenez pendant deux secondes la touche 0 quatre fois.

Quand vous démarrez une sélection continue, le point de départ est l'élément sur lequel vous vous trouvez au moment du début de la sélection. Appuyez sur les flèches Haut et Bas pour atteindre le dernier élément du bloc à sélectionner. La fin de la sélection est indiquée par l'élément sur lequel vous vous trouvez. Par exemple, si vous avez démarré la sélection continue en appuyant et maintenant pendant deux secondes la touche 0 quatre fois sur le fichier N° 300 puis que vous êtes descendu 10 fois, vous avez sélectionné du fichier 300 au fichier 310.

Une fois que vous avez terminé votre sélection, appuyez sur le bouton OK pour les exécuter, ou appuyer sur la touche Relire et maintenez-la pendant deux secondes pour afficher les propriétés, ou encore appuyez sur des touches pour lancer des actions comme copier, couper, compresser, ce qui agira sur toute la sélection. Appuyez sur Annuler pour désélectionner tous les éléments. Appuyez sur la touche 0 pour sélectionner ou désélectionner un élément spécifique.

### 4.2.6 Accéder au contenu

L'Explorateur de fichiers ouvre automatiquement le fichier ou le dossier avec l'application adaptée, en fonction de son contenu. Appuyez simplement sur OK sur un fichier ou un dossier que vous souhaitez ouvrir, ou appuyez sur OK après avoir sélectionné plusieurs éléments.

Lorsque des fichiers média sont sélectionnés, l'appui sur OK ouvre le Lecteur média et les éléments sélectionnés sont ajoutés à la liste de lecture actuelle. Vous pouvez aussi appuyer sur OK sur un dossier contenant du contenu multimédia pour ajouter tous les éléments média du dossier à la liste de lecture actuelle. La même logique s'applique à un dossier contenant des documents. Si plusieurs documents sont sélectionnés, ils seront lus l'un après l'autre dans le Lecteur de livres quand vous appuierez sur la touche OK.

*Remarque : Vous ne pouvez pas appuyer sur OK si votre dossier contient du contenu mixte. Si vous essayer de valider sur un dossier contenant plusieurs types de fichiers, l'appareil annonce « Aucun contenu » pour indiquer que plusieurs contenus sont disponibles. De plus, vous ne pouvez lire du contenu que s'il est situé dans le dossier actuel. Le contenu des sous-dossiers n'est pas pris en compte lorsque vous appuyez sur OK sur un dossier.*

Dans le cas d'un livre Daisy, le livre s'ouvre lorsque vous appuyez sur OK quand le dossier contenant ce livre est sélectionné. Si le dossier contient d'autres fichiers n'appartenant pas au livre, ces fichiers sont ignorés. Vous ne pouvez pas sélectionner plusieurs dossiers Daisy, ce qui n'a pas de sens. Vous devez écouter vos livres Daisy un par un.

Si vous appuyez sur OK sur une image, l'appareil lance immédiatement la reconnaissance de texte et commence à lire vocalement le contenu.

Pendant la lecture d'un média, d'un livre ou d'un fichier, appuyez sur la touche Annuler pour arrêter la lecture et retourner à l'Explorateur de fichiers.

## 4.3 Gérer les fichiers et les dossiers

Le menu de l'Explorateur de fichiers permet de manipuler les fichiers et les dossiers. Il contient des options pour copier et déplacer des fichiers, pour les compresser et les décompresser et pour renommer des fichiers et créer de nouveaux dossiers.

### 4.3.1 Copier

Voici les étapes à suivre pour copier un fichier dans un emplacement différent :

1. Localisez le fichier à copier. Vous pouvez sélectionner plusieurs éléments en utilisant la touche 0 comme nous l'avons expliqué à la section 4.2.5 ci-dessus.
2. Appuyez sur la touche Menu.
3. « Copier » s'affiche, c'est le premier élément du menu.

4. Appuyez sur OK ou sur la touche 1. Le message « Copie terminée » s'affiche et les éléments sont placés dans le presse-papiers.
5. Naviguez dans le dossier où vous désirez placer les éléments.
6. Rappuyez sur la touche Menu.
7. Appuyez sur la flèche Bas jusqu'à la commande « Coller » puis appuyez sur OK, ou utilisez la touche 3.
8. La copie commence.

Pendant la copie, vous entendez des bips qui vous indiquent la progression.

Si, pendant la copie, un fichier existe déjà dans l'emplacement cible avec le même nom, on vous demande si vous voulez écraser l'ancien fichier. Appuyez sur les flèches Gauche et Droite pour faire votre choix. Vous pouvez choisir entre « Oui », « Oui pour tout » et « Non ». Si vous choisissez « Oui » et qu'il y a d'autres conflits par la suite, on vous demande à nouveau de choisir l'action à effectuer. Si vous choisissez « Oui pour tout », l'ancien fichier est automatiquement effacé en cas de conflit. Si vous choisissez « Non » pour ne pas écraser l'élément existant, on vous repose la question au prochain conflit. Enfin, si vous choisissez Annuler, la copie est abandonnée.

Appuyez sur la touche Annuler pour interrompre la copie à tout moment. Le système finit alors la copie en cours, puis quitte l'opération.

Si vous collez un fichier dans son emplacement d'origine, le système crée une copie portant le même nom, suivi d'un nombre, pour indiquer qu'il s'agit d'une copie.

### 4.3.2 Couper/Déplacer

Voici les étapes à suivre pour déplacer un fichier dans un emplacement différent :

1. Localisez le fichier à déplacer. Vous pouvez sélectionner plusieurs éléments en utilisant la touche 0 comme nous l'avons expliqué à la section 4.2.5 ci-dessus.
2. Appuyez sur la touche Menu.
3. Appuyez sur la flèche Bas jusqu'à « Couper », puis appuyez sur OK ou sur la touche 2. Le message « Couper terminer » s'affiche et les éléments sont placés dans le presse-papiers.
4. Naviguez dans le dossier où vous désirez déplacer les éléments.
5. Rappuyez sur la touche Menu.
6. Appuyez sur la flèche Bas jusqu'à la commande « Coller » puis appuyez sur OK, ou utilisez la touche 3.
7. Le déplacement commence.

Pendant le déplacement, vous entendez des bips qui vous indiquent la progression.

### 4.3.3 Supprimer

Voici les étapes à suivre pour supprimer un fichier ou un dossier :

1. Localisez le fichier à supprimer. Vous pouvez sélectionner plusieurs éléments en utilisant la touche 0 comme nous l'avons expliqué à la section 4.2.5 ci-dessus.
2. Appuyez sur la touche Menu.
3. Appuyez sur la flèche Bas jusqu'à « Supprimer », puis appuyez sur OK ou sur la touche 4.

4. On vous demande de confirmer la suppression des éléments sélectionnés. Appuyez sur les flèches Gauche et Droite pour choisir « Oui » ou « Non » et appuyez sur OK.

Si un fichier est en lecture seule, on vous demande si vous voulez l'effacer quand même. Utilisez les flèches Droite et Gauche pour choisir entre « Oui », « Non » et « Oui pour tout ». Si vous choisissez « Oui » et qu'il existe d'autres éléments en lecture seule, on vous demande à nouveau de choisir l'action à effectuer. Si vous choisissez « Oui pour tout », tous les fichiers en lecture seule sont automatiquement effacés. Si vous choisissez « Non », on vous repose la question au prochain élément en lecture seule.

Appuyez sur la touche Annuler pour interrompre la suppression à tout moment.

*Remarque : Il n'existe aucune procédure de récupération permettant de retrouver des fichiers ou des dossiers effacés de votre Blaze ET. Soyez prudent lorsque vous effacer du contenu.*

### 4.3.4 Renommer

Voici les étapes à suivre pour renommer un fichier ou un dossier :

1. Sélectionner le fichier ou le dossier à renommer. Cette opération ne permet pas de faire une sélection de plusieurs éléments car elle s'applique à un élément en particulier.
2. Appuyez sur la touche Menu.
3. Appuyez sur la flèche Bas jusqu'à « Renommer », puis appuyez sur OK ou sur la touche 5.
4. La zone d'édition « Renommer » apparaît et contient le nom actuel du dossier.
5. Tapez un nouveau nom ou modifiez le nom actuel à l'aide des flèches Gauche et Droite. Le clavier vous permet de saisir les caractères.
6. En option, appuyez sur la touche Relire pour entendre le nom que vous avez tapé.
7. Pour valider votre saisie et changer le nom, appuyez sur OK. Pour interrompre l'opération, appuyez sur Annuler.

### 4.3.5 Créer un dossier

Voici les étapes à suivre pour créer un dossier :

1. Appuyez sur la touche Menu.
2. Appuyez sur la flèche Bas jusqu'à « Nouveau dossier », puis appuyez sur OK ou sur la touche 6.
3. Tapez le nom de votre nouveau dossier. Le clavier vous permet de saisir les caractères.
4. En option, appuyez sur la touche Relire pour entendre le nom que vous avez tapé.
5. Pour valider votre saisie, appuyez sur OK. Pour interrompre l'opération, appuyez sur Annuler.
6.

### 4.3.6 Compresser

Voici les étapes à suivre pour compresser un ou plusieurs fichiers ou dossiers dans une archive Zip :

1. Localisez le fichier ou le dossier à compresser. Vous pouvez sélectionner plusieurs éléments en utilisant la touche 0 comme nous l'avons expliqué à la section 4.2.5 ci-dessus.
2. Appuyez sur la touche Menu.

3. Appuyez sur la flèche Bas jusqu'à « Compresser », puis appuyez sur OK ou sur la touche 7. Le dialogue « Nom de l'archive » apparaît.
4. Vous êtes placé dans une zone d'édition dans laquelle vous devez taper le nom du fichier au format Zip à créer. Nous vous proposons un nom à affecter à cette archive, basé sur le nom de l'élément à compresser. Vous pouvez taper un nouveau nom, modifier le nom existant ou accepter le nom proposé. Le dialogue contient trois zones, comme suit :
    a. La zone de saisie du nom de l'archive Zip.
    b. La zone de saisie du mot de passe pour protéger votre fichier compressé.
    c. La zone de seconde saisie du mot de passe.
5. Pour compresser les éléments sélectionnés et enregistrer l'archive sous le nom proposé sans mot de passe, appuyez simplement sur OK. Pour ajouter un mot de passe, appuyez sur la flèche Bas afin d'atteindre le champ du mot de passe.
6. Si vous voulez protéger votre fichier par un mot de passe, tapez-le dans la zone « Mot de passe » [1].
7. Retapez votre mot de passe dans la zone « Entrez de nouveau le mot de passe ».
8. Appuyez sur OK pour commencer la compression des éléments.

Si l'un des fichiers existe déjà, on vous demande s'il faut l'écraser. Utilisez les flèches Gauche et Droite pour choisir « Oui » ou « Non ».

Appuyez sur Annuler pour interrompre l'opération à tout moment et fermer le dialogue de compression.

### 4.3.7 Décompresser

Voici les étapes à suivre pour décompresser une archive Zip :

1. Localisez le fichier Zip à décompresser.
2. Appuyez sur la touche Menu.
3. Appuyez sur la flèche Bas jusqu'à « Extraire », puis appuyez sur OK ou sur la touche 8. Le dialogue « Extraire vers » apparaît.
4. On vous demande à quel endroit extraire les fichiers. Utilisez les flèches Droite et Gauche pour choisir le bouton « Extraire ici », ce qui crée un dossier portant le même nom que le fichier Zip dans le dossier actuel, ou le bouton « Extraire dans le dossier ».
5. Appuyez sur OK. La décompression commence.

Si votre fichier est protégé par un mot de passe, une zone d'édition apparaît, dans laquelle vous devrez le taper. Entrez votre mot de passe et appuyez sur OK.

Pendant l'extraction, vous entendrez des bips.

Si, pendant l'extraction, un fichier existe déjà avec le même nom, on vous demande si vous voulez écraser l'ancien fichier. Appuyez sur les flèches Gauche et Droite pour faire votre choix. Vous pouvez choisir entre « Oui », « Oui pour tout » et « Non ». Si vous choisissez « Oui » et qu'il y a d'autres conflits par la suite, on vous demande à nouveau de choisir l'action à effectuer. Si vous choisissez « Oui pour

[1] Attention ! Si vous oubliez votre mot de passe, vous ne pourrez pas décompresser votre archive. Choisissez un mot de passe dont vous pourrez vous souvenir.

tout », l'ancien fichier est automatiquement effacé en cas de conflit. Enfin, si vous choisissez « Non » pour ne pas écraser l'élément existant, on vous repose la question au prochain conflit.

Appuyez sur la touche Annuler pour interrompre l'extraction à tout moment.

# 5 Le Lecteur média

## 5.1 Formats pris en charge

Le Lecteur média du Blaze ET prend en charge les formats suivants :

- MP3 320 Kbps, 44100 Hz, stéréo
- MP4-AAC, M4a)
- Wave 16bit 48000Hz
- Ogg Vorbis
- ASF ASF
- FLAC 16 bit Q1 & Q10
- Avi
- WMA
- WMV WMV

Le Lecteur média permet d'écouter de la musique, des livres audios, et des épisodes de podcasts. Le contenu peut être soit stocké dans la mémoire interne du Blaze ET, soit stocké sur une carte SD ou une clé USB. La lecture est immédiate, vous n'avez qu'un bouton à actionner.

## 5.2 Écouter des fichiers audios

Pour commencer la lecture, à partir du menu principal, appuyez sur la touche 2, ou descendez jusqu'à l'option « Lecteur média » et appuyez sur OK.

Si c'est la première fois que vous ouvrez le Lecteur, Blaze ET vous place dans l'Explorateur de fichiers, afin que vous puissiez choisir un fichier ou un dossier à lire. Pour faire votre choix, procédez comme nous l'avons vu à la section 4.2.6 ci-dessus qui traite de l'Explorateur. Il existe cependant une différence notable, c'est que dans le Lecteur, seuls les fichiers dont la lecture est prise en charge, ainsi que les dossiers présents sur l'appareil sont affichés.

Si vous avez déjà utilisé le Lecteur média auparavant, la lecture du dernier fichier que vous avez écouté reprend.

Pour fermer le Lecteur, appuyez sur Annuler. Le lecteur se ferme et vous revenez au menu principal.

## 5.3 Lecture et pause

Pour mettre en pause, puis reprendre la lecture, appuyez brièvement sur OK.

## 5.4 Obtenir des informations sur la lecture

Appuyez sur la touche Relire pour obtenir des informations sur le fichier en lecture. Voici les informations que vous donne un appui bref sur cette touche :

1. Nom du fichier : Donne le nom du fichier en lecture, ainsi que son format.
2. Temps courant : Donne le temps écoulé.

3. Temps total : Donne le temps total du morceau à l'écoute.
4. N° de la piste en cours de lecture : Donne le numéro de la piste dans la liste de lecture actuelle.
5. Nombre total de pistes : Annonce le nombre de pistes que contient la liste de lecture.
6. Nombre de marqueurs : Annonce le nombre de marqueurs dans le fichier en lecture. Si vous n'avez posé aucun marqueur, cette information n'est pas indiquée.
7. État de la lecture : Indique si la lecture est en cours ou si vous avez mis en pause.

Maintenez la touche Relire pendant au moins deux secondes pour ouvrir un dialogue contenant des informations détaillées. Ces informations sont les mêmes que celles que nous avons vues précédemment, mais elles sont présentées dans une liste. Appuyez sur les flèches Haut et Bas pour parcourir la liste et Gauche et Droite pour lire les lignes caractère par caractère.

Pour quitter ce dialogue, appuyez sur OK ou sur Annuler.

## 5.5 Se déplacer par piste

Quand le Lecteur média est ouvert, vous pouvez avancer ou reculer par piste en appuyant sur les flèches Gauche et Droite. La flèche Droite va à la piste suivante, tandis que la Gauche va à la piste précédente.

## 5.6 Se déplacer par unité de temps

Pour avancer ou reculer par unité de temps dans la piste, appuyez et maintenez les flèches Gauche ou Droite. La flèche Droite avance, tandis que la flèche Gauche recule. Quand vous vous déplacez de cette façon, la voix indique l'unité de temps qui servira au déplacement. Plus vous tenez la touche appuyée, plus le déplacement sera important. Quand la durée dont vous voulez vous déplacer est annoncée, relâchez la touche. Le déplacement a alors lieu.

Par exemple, si vous voulez remonter de 20 secondes, appuyez sur la flèche Gauche et maintenez-la enfoncée. Vous entendrez : 5 secondes, 10 secondes, 15 secondes et 20 secondes. Dès que vous entendez 20 secondes, relâchez la touche pour exécuter le déplacement.

## 5.7 Changer l'unité de navigation

Vous pouvez appuyer sur les flèches Gauche et Droite pour naviguer dans le fichier. Pour sélectionner l'unité de mouvement, utilisez les flèches Haut et Bas. Par défaut, les flèches Gauche et Droite vous permettent de vous déplacer de piste en piste. Mais, avec les flèches Haut et Bas, vous pouvez choisir de vous déplacer de 5 pistes, 10 pistes, à la première et à la dernière piste, au début et à la fin de la piste, de 10 minutes, 3 minutes, 30 secondes, 5 secondes, ou de marqueur en marqueur.

Par exemple, pour parcourir la liste de lecture actuelle de 3 minutes en 3 minutes, appuyez sur les flèches Haut ou Bas jusqu'à ce que l'appareil annonce "3 minutes". Maintenant que le réglage est fait, utilisez vos flèches Gauche et Droite pour naviguer par segments de 3 minutes.

Vous pouvez aussi utiliser des chiffres. Les touches 3 et 9 pour vous déplacer vers l'avant et l'arrière de 5 pistes (dans les paramètres du Lecteur média, vous pouvez déterminer de combien de pistes ces touches vous déplacent) et les touches 1 et 7 pour vous déplacer à la première et à la dernière piste.

## 5.8 Aller à un emplacement précis

En plus des possibilités de navigation décrites ci-dessus, vous pouvez vous rendre à un endroit précis de votre fichier ou de votre liste de lecture.

### 5.8.1 Aller à une durée

Pour aller à une durée, appuyez sur la touche 2. Le temps écoulé et le temps total sont annoncés, puis vous êtes placé dans une zone d'édition où vous pouvez taper le moment précis à atteindre. Tapez la durée de la manière suivante : 2 chiffres pour les heures, 2 chiffres pour les minutes et 2 chiffres pour les secondes. Par exemple, pour vous déplacer à 5 minutes et 20 secondes dans le morceau en lecture, tapez : «000520 ». Vous pouvez vous relire en utilisant les flèches Gauche et Droite. Pour effacer le dernier caractère, appuyez sur la touche étoile. Quand vous êtes prêt, appuyez sur OK et la lecture démarre à partir de la durée que vous avez spécifiée.

Vous pouvez aussi activer cette fonction en passant par le menu. Appuyez sur la touche Menu, descendez jusqu'à « Aller à un temps spécifié » et appuyez sur OK ou appuyez directement sur la touche 2 quand le menu est ouvert.

### 5.8.2 Aller à un pourcentage

Pour aller à un pourcentage, appuyez sur la touche 5 durant la lecture. Le pourcentage actuel est annoncé, puis vous êtes placé dans une zone d'édition où vous pouvez taper le pourcentage à atteindre. Tapez-le à l'aide du clavier numérique. Vous pouvez vous relire en utilisant les flèches Gauche et Droite. Pour effacer le dernier caractère, appuyez sur la touche étoile. Quand vous êtes prêt, appuyez sur OK et la lecture démarre à partir du pourcentage que vous avez spécifié.

Vous pouvez aussi activer cette fonction en passant par le menu. Appuyez sur la touche Menu, descendez jusqu'à « Aller à l’emplacement » et appuyez sur OK ou appuyez directement sur la touche 5 quand le menu est ouvert.

### 5.8.3 Aller à une piste

Pour atteindre une piste de votre liste de lecture, appuyez sur la touche 8 durant la lecture. Le numéro de la piste actuelle et le nombre total de pistes sont annoncés, puis vous êtes placé dans une zone d'édition où vous pouvez taper le n° de la piste à atteindre. Tapez-le à l'aide du clavier numérique. Vous pouvez vous relire en utilisant les flèches Gauche et Droite. Pour effacer le dernier caractère, appuyez sur la touche étoile. Quand vous êtes prêt, appuyez sur OK et la lecture de la piste démarre.

Vous pouvez aussi activer cette fonction en passant par le menu. Appuyez sur la touche Menu, descendez jusqu'à « Déplacement par n° de piste » et appuyez sur OK ou appuyez directement sur la touche 8 quand le menu est ouvert.

## 5.9 Paramètres du Lecteur média

Vous pouvez modifier le volume de lecture, la vitesse, l'égalisation, ainsi que des paramètres comme le choix de pistes aléatoire et la répétition.

### 5.9.1 Volume, vitesse et égalisation

Appuyez sur les boutons de volume pour régler le volume de lecture, la vitesse, la pré amplification et l'égalisation.

1. Volume de lecture : Les valeurs disponibles vont de 1 à 15.
2. Pré amplification : Le volume des enregistrements audio est souvent à des niveaux variables. Vous pouvez régler le volume du préamplificateur pour chaque fichier afin de compenser ces variations. La valeur par défaut est 0. Les valeurs admises vont de -4 à 6.
3. Vitesse de lecture : la vitesse admet des valeurs entre 1 et 15.
4. Égalisation : en fonction de ce que vous lisez, il se peut que vous vouliez changer le son de l'égaliseur. Vous avez le choix entre différents paramètres : Automatique, Normal, Classique, Dance, Jazz, Pop et Rock.

Utilisez les boutons de contrôle des options vocales pour choisir un réglage à modifier, puis appuyez sur les boutons de réglage du volume pour faire votre modification. Par exemple, pour modifier la vitesse de lecture, appuyez sur le bouton de réglage des options vocales deux fois pour entendre « Vitesse média », puis appuyez sur les boutons de réglage du volume pour modifier la vitesse.

Si vous ne faites aucun réglage dans les 10 secondes, les boutons de réglage du volume reprennent leur valeur initiale de réglage du volume de la voix de guidage. Un double bip vous indique que vous êtes sorti de la fonction de réglage.

### 5.9.2 Lecture aléatoire

Par défaut, le Lecteur lit les pistes dans l'ordre dans lequel elles apparaissent. Cependant, il est possible de les lire aléatoirement.

Pour activer ou désactiver la lecture aléatoire, appuyez sur la touche 4 durant la lecture. Votre Blaze ET annonce alors « Lecture aléatoire activée » ou « Lecture aléatoire désactivée ».

### 5.9.3 Répétition

Par défaut, le Blaze ET lit toutes les pistes de la liste de lecture dans l'ordre, puis s'arrête. S'il n'y a qu'un seul morceau dans la liste, le Blaze ET le lit et ne lit rien d'autre. Cependant, vous pouvez demander au Lecteur média de relire la piste actuelle ou de relire toute la liste, une fois qu'elle a déjà été lue une fois.

Pour activer la répétition, appuyez sur la touche 6, que le Lecteur soit en lecture ou en pause. Chaque appui active l'un des trois modes disponibles et l'appareil annonce « Répéter » pour répéter la piste à l'écoute actuellement, « Tout répéter » pour répéter toute la liste de lecture quand elle a été lue une fois et « Répétition désactivée » pour ne pas utiliser la fonction de répétition.

### 5.9.4 Égalisation

Comme nous l'avons vu à la section 5.9.1 ci-dessus, vous pouvez utiliser le bouton de contrôle des options vocales, ainsi que les boutons de réglage du volume, pour régler l'égaliseur. Mais vous pouvez aussi retrouver l'égaliseur dans le menu.

Appuyez sur la touche Menu, descendez jusqu'à « Réglages de l'égaliseur » et appuyez sur OK ou appuyez directement sur la touche 1 quand le menu est ouvert. Le dialogue des réglages de l'égaliseur s'ouvre. Les flèches Gauche et Droite vous permettent de choisir un réglage puis appuyez sur OK pour enregistrer le changement ou sur Annuler pour ne pas l'enregistrer.

### 5.9.5 Préférences du Lecteur média

Pour afficher et modifier les réglages du Lecteur média, appuyez sur la touche Menu, descendez jusqu'à « Réglages Lecteur média » et appuyez sur OK ou appuyez directement sur la touche 4 quand le menu est ouvert.

Appuyez sur les flèches Haut et Bas pour passer en revue les différents réglages de la boîte de dialogue. Appuyez sur les flèches Gauche et Droite pour modifier le réglage sélectionné. Les réglages suivants sont disponibles :

1. Lire le nom du fichier : Utilisez les flèches Gauche et Droite pour choisir entre « Activé » et « Désactivé ».
2. Nombre de répétitions : Utilisez les flèches Gauche et Droite « Désactivé », de «1 » à «10 » fois et « Lire en boucle ».
3. Lecture aléatoire : Utilisez les flèches Gauche et Droite pour choisir entre « Désactivé » et « Activé ».
4. Répétition : Utilisez les flèches Gauche et Droite pour choisir entre « Répétition désactivée », « Répéter » et « Tout répéter ».
5. Déplacement par fichier : Utilisez les flèches Gauche et Droite pour choisir entre «5 », «10 », «15 », «20 » et «25 ».
6. Poser un marqueur en quittant la lecture : Utilisez les flèches Gauche et Droite pour choisir après «5 minutes », «10 minutes », «30 minutes », « Toujours » et « Désactivé ».

Appuyez sur la touche OK pour enregistrer vos changements et fermer le dialogue ou sur la touche Annuler pour le quitter sans prendre en compte vos éventuels changements.

## 5.10 Marqueurs

Dans les fichiers audios longs, comme des conférences enregistrées, des livres audios ou des fichiers dont vous avez besoin pour enseigner etc., il est pratique de marquer certains passages, afin de pouvoir y revenir facilement plus tard. Pour identifier ces passages, vous pouvez utiliser des marqueurs, des marqueurs vocaux ou des marques de surbrillance.

Vous pouvez poser jusqu'à 999 marqueurs dans un fichier et vous ne pouvez pas créer de doublons, même si vos marqueurs sont de nature différente. Par exemple, vous ne pouvez pas poser un marqueur et une marque de surbrillance et leur assigner à tous les deux le numéro 5. Chaque marqueur, quel que soit son type, devra avoir un numéro unique.

### 5.10.1 Insérer un marqueur

Pour insérer un marqueur, suivez les étapes ci-après :

1. Localisez l'endroit où vous désirez placer un marqueur et appuyez sur la touche dièse.
2. Le gestionnaire de marqueurs s'ouvre et vous êtes placé sur le premier élément, « Marqueur ». Appuyez sur le bouton OK.
3. On vous demande le numéro à affecter à ce marqueur. Saisissez le numéro à l'aide du clavier.
4. Appuyez sur OK pour insérer le marqueur.
   Si ce marqueur existe déjà, le Blaze ET indique « Existant » et vous replace dans la zone d'édition où vous devez alors taper un autre numéro.
5. Appuyez sur Annuler à tout moment pour annuler la pose du marqueur.

### 5.10.2 Insérer un marqueur vocal

Un marqueur vocal vous permet d'ajouter un enregistrement vocal à votre marqueur pour y adjoindre une note ou des commentaires sur l'endroit que vous marquez.

Pour insérer un marqueur vocal, suivez les étapes ci-après :

1. Localisez l'endroit où vous désirez placer un marqueur vocal et appuyez sur la touche dièse.
2. Le gestionnaire de marqueurs s'ouvre et vous êtes placé sur le premier élément, « Marqueur ». Appuyez sur la flèche Bas pour descendre jusqu'à « Marqueur vocal » et appuyez sur le bouton OK.
3. L'appareil vous dit « Début d'enregistrement » et vous avez jusqu'à 40 secondes pour parler.
4. Lorsque vous avez dit tout ce que vous vouliez dire, appuyez sur le bouton OK. L'appareil annonce alors : « Fin d'enregistrement ».
5. On vous demande le numéro à affecter à ce marqueur. Saisissez le numéro à l'aide du clavier.
6. Appuyez sur OK pour insérer le marqueur.
   Si ce marqueur existe déjà, le Blaze ET indique « Existant » et vous replace dans la zone d'édition où vous devez alors taper un autre numéro.
7. Appuyez sur Annuler à tout moment pour annuler la pose du marqueur.

### 5.10.3 Insérer une marque de surbrillance

Dans certains cas, vous voudrez peut-être mettre en évidence une partie du contenu, de la même façon qu'on souligne un passage d'un texte. C'est tout l'objet de la marque de surbrillance.

Pour insérer une marque de surbrillance, suivez les étapes ci-après :

1. Localisez l'endroit où vous désirez placer une marque de surbrillance et appuyez sur la touche dièse.
2. Le gestionnaire de marqueurs s'ouvre et vous êtes placé sur le premier élément, « Marqueur ». Appuyez sur la flèche Bas pour descendre jusqu'à « Marque de surbrillance » et appuyez sur le bouton OK.
3. La position actuelle sert de début de passage à mettre en surbrillance et la lecture continue.
4. Lorsque la lecture arrive à l'endroit où vous voulez arrêter la surbrillance, appuyez une seconde fois sur le bouton OK.
5. On vous demande le numéro à affecter à cette marque. Saisissez le numéro à l'aide du clavier.
6. Appuyez sur OK pour insérer la marque.
   Si cette marque existe déjà, le Blaze ET indique « Existant » et vous replace dans la zone d'édition où vous devez alors taper un autre numéro.
7. Appuyez sur Annuler à tout moment pour annuler la pose de la marque.

### 5.10.4 Se déplacer à un marqueur

Il existe deux méthodes pour se déplacer à un marqueur : soit en utilisant l'unité de navigation « Marqueur », disponible directement pendant la lecture, soit en indiquant le numéro du marqueur à atteindre dans le gestionnaire de marqueurs. Si vous avez seulement quelques marques dans votre fichier, ou si vous voulez vous déplacer de marque en marque, l'unité de navigation par marqueur est la bonne solution. Mais si votre fichier comporte de nombreuses annotations par des marqueurs, il est préférable de se déplacer à un marqueur par son numéro, dans le gestionnaire de marqueurs.

Pour atteindre un marqueur, suivez les étapes ci-après :

#### *5.10.4.1 Se déplacer à un marqueur pendant la lecture*

1. Utilisez les flèches Haut et Bas pour choisir « Aller au marqueur » comme unité de déplacement.
2. Appuyez sur les flèches Gauche et Droite pour vous déplacer dans les marqueurs présents dans votre fichier.

#### *5.10.4.2 Se déplacer à un marqueur par le gestionnaire de marqueurs*

1. Pendant la lecture, pour atteindre un marqueur, appuyez sur la touche dièse.
2. Le gestionnaire de marqueurs s'ouvre et vous êtes placé sur le premier élément, « Marqueur ». Appuyez sur la flèche Bas pour descendre jusqu'à « Aller au marqueur » et appuyez sur le bouton OK.
3. On vous demande le numéro du marqueur à atteindre. Saisissez le numéro à l'aide du clavier.
4. Appuyez sur OK et la lecture démarre à la position marquée.
5. Appuyez sur Annuler à tout moment pour annuler le déplacement au marqueur.

### 5.10.5 Supprimer un marqueur

Suivez les étapes ci-après pour supprimer un marqueur :

1. Appuyez sur OK n'importe quand pendant la lecture.
2. Le gestionnaire de marqueurs s'ouvre et vous êtes placé sur le premier élément, « Marqueur ». Appuyez sur la flèche Bas pour descendre jusqu'à « Supprimer le marqueur » et appuyez sur le bouton OK.
3. On vous demande le numéro du marqueur à supprimer. Saisissez le numéro à l'aide du clavier.
4. Appuyez sur OK et le marqueur est supprimé.
5. Appuyez sur Annuler à tout moment pour annuler la suppression du marqueur.

Vous pouvez également supprimer toutes les marques d'un coup et quitter le fichier en appuyant et en maintenant le bouton Annuler.

## 5.11 L'Explorateur du Lecteur média

Si vous voulez retrouver une chanson, un album ou un épisode de podcast, vous pouvez utiliser l'Explorateur pour rechercher facilement et parcourir les fichiers média de votre Blaze ET. L'Explorateur est similaire à l'Explorateur de fichiers décrit à la section 4 ci-dessus, à la différence que seuls les dossiers présents sur l'appareil s'affichent, ainsi que les fichiers dont le format est reconnu par le Lecteur média. De plus, toutes les fonctionnalités de l'Explorateur, comme la copie, l'extraction de fichiers compressés, la suppression, etc. ne sont pas disponibles.

Comme les fichiers et les dossiers se présentent dans des listes faciles à parcourir, vous n'aurez aucun problème pour retrouver vos podcasts, vos livres audios, votre musique et tout autre fichier média que vous avez copié sur votre appareil.

Pour accéder aux fichiers et au dossiers ayant du contenu média, appuyez et maintenez la touche Menu quand le Lecteur média est ouvert. La liste des fichiers et des dossiers s'ouvre et vous êtes placé sur le fichier dont la lecture est en cours. Pour quitter l'Explorateur, appuyez sur Annuler. Vous revenez alors à la lecture.

### 5.11.1 Navigation générale

Voici les commandes disponibles pour naviguer dans l'Explorateur :

1. Appuyez sur les flèches Haut et Bas pour parcourir la liste.
2. La flèche Gauche permet de remonter d'un niveau dans l'arborescence des dossiers.
3. La flèche vers la Droite permet d'ouvrir un sous-dossier, donc de descendre d'un niveau dans la structure des dossiers.
4. Le bouton OK permet de lire le fichier sélectionné.
5. Pour remonter directement à la racine, appuyez sur la touche dièse.
6. La touche 1 positionne le curseur sur le premier élément de la liste.
7. La touche 7 va au dernier élément de la liste.
8. Si votre liste est longue, la touche 3 remonte de 25 éléments dans la liste.
9. Si votre liste est longue, la touche 9 descend de 25 éléments dans la liste.

### 5.11.2 Atteindre un élément en particulier

Vous pouvez vous déplacer à un dossier en fonction de son numéro d'ordre dans la liste en appuyant sur la touche 8. Quand vous appuyez sur cette touche, une zone d'édition apparaît. Tapez le numéro du fichier ou du dossier que vous voulez atteindre, puis appuyez sur le bouton OK.

### 5.11.3 Alterner entre liste de fichiers et liste de dossiers

Appuyez sur la touche 2 pour passer alternativement de la liste des fichiers à celle des dossiers. Si vous êtes dans la liste des fichiers, l'appui sur cette touche vous amène au premier dossier de la liste. Si vous êtes dans la liste des dossiers, l'appui sur cette touche vous amène au premier fichier de la liste.

Quand vous avez trouvé l'élément que vous voulez écouter, appuyez sur OK. La lecture commence. Vous pouvez aussi appuyer sur la touche 0 pour sélectionner plusieurs éléments, pour en savoir plus, reportez-vous à la section 4.2.5 ci-dessus. Si vous voulez écouter tous les fichiers d'un dossier donné, positionnez-vous sur ce dossier et appuyez sur OK. Tous les fichiers sont alors ajoutés à la liste de lecture actuelle.

### 5.11.4 Relire les informations sur les fichiers et les dossiers

Pendant votre navigation, utilisez les commandes suivantes pour entendre des informations sur les fichiers et les dossiers :

1. La touche Relire répète le nom de l'élément actuel.
2. Maintenez la touche Relire pendant au moins 2 secondes pour afficher le dialogue de détails sur l'élément actuel.
3. Appuyez sur la touche 4 pour lire le caractère précédent dans le nom du fichier ou du dossier.
4. Appuyez sur la touche 5 pour lire le caractère actuel dans le nom du fichier ou du dossier.
5. Appuyez sur la touche 6 pour lire le caractère suivant dans le nom du fichier ou du dossier.

# 6 Le Lecteur de livres

Le Lecteur de livres du Blaze ET vous permet des livres au format Daisy, mais aussi d'autres types de documents.

## 6.1 Formats pris en charge

Voici les formats que le Lecteur de livres prend en charge :

- Documents en texte brut, TXT.
- Documents en texte enrichi, RTF.
- Documents au format Word, DOC et DOCX.
- Pages web, HTM, HTML et XML.
- Documents des bloc-notes Sense de Hims, HBL et HPF.
- Livres électroniques, EPUB.
- Documents d'Adobe Acrobat, PDF.
  *Remarque : Seuls les documents PDF contenant du texte sont pris en charge. Les documents PDF contenant des images ne peuvent pas être traités.*
- Livres Daisy :
  - ANSI / NISO Z39.86 2002, 2005,
  - NIMAS 1.1,
  - National library service NLS,
  - Daisy de BookShare.org,
  - Learning Ally,
  - OpenLibrary/Archive.org.

## 6.2 Sélectionner du contenu et l'écouter

Pour lire du contenu dans le Lecteur de livres, appuyez sur la touche Accueil suivi de la touche 3. Vous pouvez aussi, à partir du menu principal, naviguer jusqu'au Lecteur de livres avec les flèches Haut ou Bas, puis appuyer sur OK.

Si vous avez commencé la lecture d'un livre ou d'un document, Blaze ET reprend la lecture là où vous vous êtes arrêté. Si vous n'avez encore rien commencé, l'Explorateur s'ouvre et vous pouvez sélectionner le livre ou le document que vous désirez lire.

Voici les commandes de l'explorateur :

1. Appuyez sur les flèches Haut et Bas pour parcourir la liste.
2. La flèche Gauche permet de remonter d'un niveau dans l'arborescence des dossiers.
3. La flèche vers la Droite permet d'ouvrir un sous-dossier, donc de descendre d'un niveau dans la structure des dossiers.
4. Le bouton OK permet de lire le fichier sélectionné.
5. Pour remonter directement à la racine, appuyez sur la touche dièse.
6. La touche 1 positionne le curseur sur le premier élément de la liste.
7. La touche 7 va au dernier élément de la liste.
8. Si votre liste est longue, la touche 3 remonte de 25 éléments dans la liste.
9. Si votre liste est longue, la touche 9 descend de 25 éléments dans la liste.
10. Maintenez la touche Annuler pendant au moins deux secondes pour supprimer le fichier ou le dossier sélectionné. On vous demande de confirmer l'opération. Appuyez sur la touche OK pour répondre oui, ou sur Annuler pour répondre non.
    *Remarque : Vous pouvez aussi maintenir la touche Annuler pendant deux secondes durant la lecture pour supprimer le fichier sans avoir à ouvrir l'explorateur.*

Durant la lecture, appuyez brièvement sur OK pour mettre en pause. Rappuyez sur ce même bouton pour reprendre la lecture. Appuyez sur Annuler pour quitter le Lecteur et revenir au menu principal.

Lorsque vous quittez le programme, votre position de lecture est automatiquement mémorisée, de sorte que le logiciel puisse reprendre là où vous en étiez à votre prochaine visite. Enfin, appuyez et maintenez le bouton Annuler pour quitter le programme et effacer tous les marqueurs, y compris votre position actuelle dans le document. À votre prochaine visite, tout se passera comme si vous n'aviez jamais ouvert ce document.

## 6.3 Naviguer

Il existe plusieurs manières de naviguer dans un livre ou dans un document, dont la navigation par titre, par paragraphe, par phrase, par mot, par durée, etc. Appuyez sur les flèches Haut ou Bas pour sélectionner une manière de naviguer, puis appuyez sur les flèches Gauche et Droite pour naviguer avec la manière choisie.

Toutes les méthodes de navigation ne sont pas forcément disponibles, cela dépend du type de document que vous lisez. Voici les façons de naviguer, disponibles en fonction du type de votre document :

1. Titre : Seulement disponible dans les livres Daisy. Une fois cet élément sélectionné, les flèches Gauche et Droite vous permettent de naviguer de titre en titre.
2. Niveau : Seulement disponible dans les livres Daisy. Les déplacements par niveau dépendent de la façon dont a été formaté le livre Daisy. Votre livre n'en contient peut-être pas. Les niveaux possibles vont de 1 à 6, mais beaucoup de livres n'ont besoin que d'un ou deux niveaux.
3. Groupe de mots : Seulement disponible dans les livres Daisy. Ce sont des groupes de mots énoncés d'un seul trait, sans reprendre son souffle. Certains livres ne contiennent pas cette division, d'autres, provenant de cassettes, l'ont utilisé pour marquer la division en faces d'une cassette. Une fois cet élément sélectionné, les flèches Gauche et Droite vous permettent de naviguer de groupe de mots en groupe de mots.
4. Page : Une fois cet élément sélectionné, les flèches Gauche et Droite vous permettent de naviguer de page en page.
5. Paragraphe : Une fois cet élément sélectionné, les flèches Gauche et Droite vous permettent de naviguer de paragraphe en paragraphe.
6. Phrase : Seulement disponible dans les documents et dans les livres en Daisy texte. Une fois cet élément sélectionné, les flèches Gauche et Droite vous permettent de naviguer de phrase en phrase.
7. Ligne : Seulement disponible dans les documents et dans les livres en Daisy texte. Une fois cet élément sélectionné, les flèches Gauche et Droite vous permettent de naviguer de ligne en ligne.
8. Mot : Seulement disponible dans les documents et dans les livres en Daisy texte. Une fois cet élément sélectionné, les flèches Gauche et Droite vous permettent de naviguer de mot en mot.
9. Caractère : Seulement disponible dans les documents et dans les livres en Daisy texte. Une fois cet élément sélectionné, les flèches Gauche et Droite vous permettent de naviguer de caractère en caractère.
10. Durée : Seulement disponible dans les livres en Daisy audio. Appuyez sur les flèches Haut et Bas pour choisir votre durée. Vous pouvez sélectionner 5 secondes, 30 secondes, 3 minutes et 10 minutes. Une fois un élément sélectionné, les flèches Gauche et Droite vous permettent de naviguer dans le livre, en fonction de la durée choisie.
11. Début ou fin : La flèche Gauche retourne au début, tandis que la flèche Droite va à la fin du livre.

12. Contenu : Quand cet élément est sélectionné, les flèches Gauche et Droite vous déplacent dans les documents et les livres disponibles sur votre Blaze ET.

## 6.4 Se déplacer rapidement

Il existe une façon plus rapide de naviguer dans un document. La navigation rapide s'obtient en appuyant et en maintenant les flèches Gauche ou Droite.

Les déplacements rapides disponibles varient d'un type de document à un autre. Par exemple, dans un livre Daisy audio, vous pourrez vous déplacer par paliers de 30 secondes, 1 minute, 3 minutes, etc. et dans un livre Daisy texte, vous pourrez vous déplacer par 1 phrase, 10 phrases, 15 phrases, etc. ; plus vous tenez la touche appuyée longtemps, plus le déplacement sera grand. Quand vous entendez le déplacement qui vous intéresse, relâchez la touche et le déplacement s'effectue immédiatement.

## 6.5 Aller à un emplacement précis

En plus des possibilités de navigation décrites ci-dessus, vous pouvez atteindre un endroit précis de votre fichier ou de votre livre.

### 6.5.1 Aller à une durée

Pour aller à une durée, appuyez sur la touche 2. Le temps écoulé et le temps total sont annoncés, puis vous êtes placé dans une zone d'édition où vous pouvez taper le moment précis à atteindre. Tapez la durée de la manière suivante : 2 chiffres pour les heures, 2 chiffres pour les minutes et 2 chiffres pour les secondes. Par exemple, pour vous déplacer à 5 minutes et 20 secondes dans le morceau en lecture, tapez : «000520 ». Vous pouvez vous relire en utilisant les flèches Gauche et Droite. Pour effacer le dernier caractère, appuyez sur la touche étoile. Quand vous êtes prêt, appuyez sur OK et la lecture démarre à partir de la durée que vous avez spécifiée.

Vous pouvez aussi activer cette fonction en passant par le menu. Appuyez sur la touche Menu, descendez jusqu'à « Aller à un temps spécifié » et appuyez sur OK ou appuyez directement sur la touche 2 quand le menu est ouvert.

### 6.5.2 Aller à un pourcentage

Pour aller à un pourcentage, appuyez sur la touche 5 durant la lecture. Le pourcentage actuel est annoncé, puis vous êtes placé dans une zone d'édition où vous pouvez taper le pourcentage à atteindre. Tapez-le à l'aide du clavier numérique. Vous pouvez vous relire en utilisant les flèches Gauche et Droite. Pour effacer le dernier caractère, appuyez sur la touche étoile. Quand vous êtes prêt, appuyez sur OK et la lecture démarre à partir du pourcentage que vous avez spécifié.

Vous pouvez aussi activer cette fonction en passant par le menu. Appuyez sur la touche Menu, descendez jusqu'à « Aller à l’emplacement » et appuyez sur OK ou appuyez directement sur la touche 5 quand le menu est ouvert.

### 6.5.3 Aller à un titre

Pour atteindre un titre de votre livre Daisy, appuyez sur la touche 4 durant la lecture. Le n° du titre actuel et le nombre total de titres sont annoncés, puis vous êtes placé dans une zone d'édition où vous pouvez taper le n° du titre à atteindre. Tapez-le à l'aide du clavier numérique. Vous pouvez vous relire en utilisant les flèches Gauche et Droite. Pour effacer le dernier caractère, appuyez sur la touche étoile. Quand vous êtes prêt, appuyez sur OK et la lecture démarre au titre spécifié.

Vous pouvez aussi activer cette fonction en passant par le menu. Appuyez sur la touche Menu, descendez jusqu'à « Aller au titre » et appuyez sur OK ou appuyez directement sur la touche 4 quand le menu est ouvert.

### 6.5.4 Aller à une page

Pour atteindre une page de votre livre ou de votre fichier, appuyez sur la touche 6 durant la lecture. Le numéro de la page actuelle et le nombre total de pages sont annoncés, puis vous êtes placé dans une zone d'édition où vous pouvez taper le n° de la page à atteindre. Tapez-le à l'aide du clavier numérique. Vous pouvez vous relire en utilisant les flèches Gauche et Droite. Pour effacer le dernier caractère, appuyez sur la touche étoile. Quand vous êtes prêt, appuyez sur OK et la lecture démarre à la page spécifiée.

Vous pouvez aussi activer cette fonction en passant par le menu. Appuyez sur la touche Menu, descendez jusqu'à « Aller à la page » et appuyez sur OK ou appuyez directement sur la touche 6 quand le menu est ouvert.

### 6.5.5 Autres manières de se déplacer

Voici d'autres commandes de déplacement pendant la lecture :

1. Appuyez sur la touche 1 pour aller au début du livre ou du document.
2. Appuyez sur la touche 7 pour aller à la fin du livre ou du document.
3. Appuyez sur la touche 3 pour aller à la page précédente.
4. Appuyez sur la touche 9 pour aller à la page suivante.

### 6.5.6 Rechercher un mot

La fonction « Rechercher mot » vous permet de rechercher du texte. Il faut pour cela que vous soyez dans un document comportant du texte, par exemple un livre Daisy en mode texte. Pour rechercher du texte, faites ce qui suit :

1. Durant la lecture, appuyez sur la touche 8.
2. Tapez le texte à rechercher à l'aide du clavier numérique, puis appuyez sur OK.
3. Si une correspondance est trouvée, le curseur se place sur le premier résultat de la recherche. Dans le cas contraire, l'appareil vous dit « Non trouvé » et vous revenez à la zone d'édition pour corriger votre saisie ou chercher autre chose.

Appuyez sur la touche dièse pour parcourir les différents panneaux de saisie comme les chiffres, les symboles, etc. et utilisez la saisie dite "T9". Pour plus de détails sur la saisie, reportez-vous à la section 3.8.3 ci-dessus. Appuyez sur la touche étoile pour effacer le dernier caractère saisi ou appuyez et maintenez-la enfoncée pendant au moins 2 secondes pour supprimer tous les caractères.

Vous pouvez aussi lancer une recherche en passant par le menu. Appuyez sur la touche Menu pour ouvrir le menu du Lecteur de livres. Descendez jusqu'à l'option « Rechercher mot » et appuyez sur OK ou appuyez directement sur la touche 8 quand le menu est ouvert.

## 6.6 Obtenir des informations sur le livre ou le fichier

Vous pouvez obtenir des informations sur le fichier que vous écoutez en appuyant sur la touche Relire. Les informations qui s'affichent dépendent du type de document que vous lisez.

Appuyez brièvement sur la touche pendant la lecture pour entendre les informations suivantes :

1. Nom du fichier : Donne le nom du fichier en lecture, ainsi que son format.
2. Page courante : La page actuelle du document actuel.
3. Nombre de marqueurs : annonce le nombre de marqueurs à l'intérieur du document.
4. Pourcentage : Annonce la position de lecture en pourcentage à l'intérieur du document.

Maintenez la touche Relire pendant au moins deux secondes pour ouvrir un dialogue contenant des informations détaillées. Ces informations sont les mêmes que celles que nous avons vues précédemment, mais elles sont présentées dans une liste. Appuyez sur les flèches Haut et Bas pour parcourir la liste et Gauche et Droite pour lire les lignes caractère par caractère.

Pour quitter ce dialogue, appuyez sur OK ou sur Annuler.

Voici ce que vous entendez lorsque vous appuyez sur la touche Relire alors que vous lisez un livre au format Daisy :

1. Titre : Annonce le titre du livre.
2. Temps écoulé : Donne le temps écoulé.
3. Temps total : Donne le temps total du morceau à l'écoute.
4. Page courante : Donne le numéro de la page actuelle.
5. Nombre total de pages : Annonce le nombre de pages que contient le livre.
6. Titre courant : Annonce le titre actuel.
7. Nombre total de titres : donne le nombre de titres présents dans le livre.
8. Nombre de marqueurs : Annonce le nombre de marqueurs dans le fichier en lecture. Si vous n'avez posé aucun marqueur, vous entendez « Aucun marqueur ».

## 6.7 Marqueurs

Il peut être pratique de marquer certains passages d'un livre, afin de pouvoir y revenir facilement plus tard. Pour identifier ces passages, vous pouvez utiliser des marqueurs, des marqueurs vocaux ou des marques de surbrillance.

Vous pouvez poser jusqu'à 999 marqueurs dans un fichier et vous ne pouvez pas créer de doublons, même si vos marqueurs sont de nature différente. Par exemple, vous ne pouvez pas poser un marqueur et une marque de surbrillance et leur assigner à tous les deux le numéro 5. Chaque marqueur, quel que soit son type, devra avoir un numéro unique.

### 6.7.1 Insérer un marqueur

Pour insérer un marqueur, suivez les étapes ci-après :

1. Localisez l'endroit où vous désirez placer un marqueur et appuyez sur la touche dièse.
2. Le gestionnaire de marqueurs s'ouvre et vous êtes placé sur le premier élément, « Marqueur ». Appuyez sur le bouton OK.
3. On vous demande le numéro à affecter à ce marqueur. Saisissez le numéro à l'aide du clavier.
4. Appuyez sur OK pour insérer le marqueur.
   Si ce marqueur existe déjà, le Blaze ET indique « Existant » et vous replace dans la zone d'édition où vous devez alors taper un autre numéro.
5. Appuyez sur Annuler à tout moment pour annuler la pose du marqueur.

### 6.7.2 Insérer un marqueur vocal

Un marqueur vocal vous permet d'ajouter un enregistrement vocal à votre marqueur pour y adjoindre une note ou des commentaires sur l'endroit que vous marquez.

Pour insérer un marqueur vocal, suivez les étapes ci-après :

1. Localisez l'endroit où vous désirez placer un marqueur vocal et appuyez sur la touche dièse.
2. Le gestionnaire de marqueurs s'ouvre et vous êtes placé sur le premier élément, « Marqueur ». Appuyez sur la flèche Bas pour descendre jusqu'à « Marqueur vocal » et appuyez sur le bouton OK.
3. L'appareil vous dit « Début d'enregistrement » et vous avez jusqu'à 40 secondes pour parler.
4. Lorsque vous avez dit tout ce que vous vouliez dire, appuyez sur le bouton OK. L'appareil annonce alors : « Fin d'enregistrement ».
5. On vous demande le numéro à affecter à ce marqueur. Saisissez le numéro à l'aide du clavier.
6. Appuyez sur OK pour insérer le marqueur.
   Si ce marqueur existe déjà, le Blaze ET indique « Existant » et vous replace dans la zone d'édition où vous devez alors taper un autre numéro.
7. Appuyez sur Annuler à tout moment pour annuler la pose du marqueur.

### 6.7.3 Insérer une marque de surbrillance

Dans certains cas, vous voudrez peut-être mettre en évidence une partie du contenu, de la même façon qu'on souligne un passage d'un texte. C'est tout l'objet de la marque de surbrillance.

Pour insérer une marque de surbrillance, suivez les étapes ci-après :

1. Localisez l'endroit où vous désirez placer une marque de surbrillance et appuyez sur la touche dièse.
2. Le gestionnaire de marqueurs s'ouvre et vous êtes placé sur le premier élément, « Marqueur ». Appuyez sur la flèche Bas pour descendre jusqu'à « Marque de surbrillance » et appuyez sur le bouton OK.
3. La position actuelle sert de début de passage à mettre en surbrillance et la lecture continue.
4. Lorsque la lecture arrive à l'endroit où vous voulez arrêter la surbrillance, appuyez une seconde fois sur le bouton OK.
5. On vous demande le numéro à affecter à cette marque. Saisissez le numéro à l'aide du clavier.
6. Appuyez sur OK pour insérer la marque.
   Si cette marque existe déjà, le Blaze ET indique « Existant » et vous replace dans la zone d'édition où vous devez alors taper un autre numéro.
7. Appuyez sur Annuler à tout moment pour annuler la pose de la marque.

### 6.7.4 Se déplacer à un marqueur

Il existe deux méthodes pour se déplacer à un marqueur : soit en utilisant l'unité de navigation « Marqueur », disponible directement pendant la lecture, soit en indiquant le numéro du marqueur à atteindre dans le gestionnaire de marqueurs. Si vous avez seulement quelques marques dans votre fichier, ou si vous voulez vous déplacer de marque en marque, l'unité de navigation par marqueur est la bonne solution. Mais si votre fichier comporte de nombreuses annotations par des marqueurs, il est préférable de se déplacer à un marqueur par son numéro, dans le gestionnaire de marqueurs.

Pour atteindre un marqueur, suivez les étapes ci-après :

#### *6.7.4.1 Se déplacer à un marqueur pendant la lecture*

1. Utilisez les flèches Haut et Bas pour choisir « Aller au marqueur » comme unité de déplacement.
2. Appuyez sur les flèches Gauche et Droite pour vous déplacer dans les marqueurs présents dans votre fichier.

#### *6.7.4.2 Se déplacer à un marqueur par le gestionnaire de marqueurs*

1. Pendant la lecture, pour atteindre un marqueur, appuyez sur la touche dièse.
2. Le gestionnaire de marqueurs s'ouvre et vous êtes placé sur le premier élément, « Marqueur ». Appuyez sur la flèche Bas pour descendre jusqu'à « Aller au marqueur » et appuyez sur le bouton OK.
3. On vous demande le numéro du marqueur à atteindre. Saisissez le numéro à l'aide du clavier.
4. Appuyez sur OK et la lecture démarre à la position marquée.
5. Appuyez sur Annuler à tout moment pour annuler le déplacement au marqueur.

### 6.7.5 Supprimer un marqueur

Suivez les étapes ci-après pour supprimer un marqueur :

1. Appuyez sur OK n'importe quand pendant la lecture.
2. Le gestionnaire de marqueurs s'ouvre et vous êtes placé sur le premier élément, « Marqueur ». Appuyez sur la flèche Bas pour descendre jusqu'à « Supprimer le marqueur » et appuyez sur le bouton OK.
3. On vous demande le numéro du marqueur à supprimer. Saisissez le numéro à l'aide du clavier.
4. Appuyez sur OK et le marqueur est supprimé.
5. Appuyez sur Annuler à tout moment pour annuler la suppression du marqueur.

Vous pouvez également supprimer toutes les marques d'un coup et quitter le livre ou le document en appuyant et en maintenant le bouton Annuler.

## 6.8 Volume, vitesse et autres options

Grâce au bouton de contrôle des options vocales, vous pouvez modifier le volume de lecture, la vitesse, la tonalité et la pré amplification. Appuyez ensuite sur les boutons du volume pour modifier le paramètre choisi. Les choix disponibles dépendent du type de livre que vous lisez. Par exemple, un livre Daisy audio contiendra l'option de pré amplification, mais pas l'option concernant la voix de lecture, car elle s'applique lorsque la synthèse vocale du Blaze ET lit un document texte. Appuyez sur les boutons de volume pour régler le volume de lecture, la vitesse, la pré-amplification et l'égalisation.

1. Volume de la voix : Disponible pendant la lecture de documents ou de Daisy texte. Les valeurs disponibles vont de 1 à 15.
2. Tonalité de la voix : Disponible pendant la lecture de documents ou de Daisy texte. Les valeurs s'échelonnent de 1 à 15.
3. Pré-amplification : Disponible pendant la lecture de Daisy audio. Le volume des enregistrements audio est souvent à des niveaux variables. Vous pouvez régler le volume du préamplificateur pour chaque fichier afin de compenser ces variations. La valeur par défaut est 0. Les valeurs admises vont de -4 à 6.

4. Vitesse de lecture : Disponible à la fois pour la lecture de documents et de Daisy texte, ainsi que pour du Daisy audio. La vitesse admet des valeurs entre 1 et 15.

Si vous ne faites aucun réglage dans les 10 secondes, les boutons de réglage du volume reprennent leur valeur initiale de réglage du volume de la voix de guidage. Un double bip vous indique que vous êtes sorti de la fonction de réglage. Par exemple, pour changer la vitesse de la voix, appuyez sur le bouton de contrôle des options vocales jusqu'à ce que vous entendiez «Vitesse de la voix», puis utilisez les boutons du volume pour augmenter ou baisser la vitesse.

## 6.9 Changer de mode Daisy

Certains livres Daisy proposent à la fois du contenu texte et du contenu audio. Vous pouvez donc écouter l'audio ou faire le contenu par la voix de lecture du Blaze ET.

Une fois qu'un livre contenant du texte et de l'audio est ouvert, appuyez et maintenez la touche 3. À chaque fois que vous faites cela, vous passer du texte à l'audio et inversement.

## 6.10 L'Explorateur du Lecteur de livres

Vous pouvez utiliser l'Explorateur pour rechercher facilement et parcourir les fichiers et les livres de votre Blaze ET.

### 6.10.1 Ouvrir et fermer l'Explorateur

Pour ouvrir l'Explorateur, pendant la lecture d'un document ou d'un livre Daisy, appuyez et maintenez la touche Menu. Vous arrivez dans une liste de fichiers et de dossiers contenant des livres et des documents. Pour quitter l'Explorateur, appuyez sur le bouton Annuler et vous revenez à ce que vous étiez en train de lire.

L'Explorateur est similaire à l'Explorateur de fichiers décrit à la section 4 ci-dessus, à la différence que seuls les dossiers présents sur l'appareil s'affichent, ainsi que les fichiers dont le format est reconnu par le Lecteur de livres. De plus, toutes les fonctionnalités de l'Explorateur, comme la copie, l'extraction de fichiers compressés, la suppression, etc. ne sont pas disponibles.

### 6.10.2 Navigation générale

Voici les commandes disponibles pour naviguer dans l'Explorateur :

1. Appuyez sur les flèches Haut et Bas pour parcourir la liste.
2. La flèche Gauche permet de remonter d'un niveau dans l'arborescence des dossiers.
3. La flèche vers la Droite permet d'ouvrir un sous-dossier, donc de descendre d'un niveau dans la structure des dossiers.
4. Le bouton OK permet de lire le fichier sélectionné.
5. Pour remonter directement à la racine, appuyez sur la touche dièse.
6. La touche 1 positionne le curseur sur le premier élément de la liste.
7. La touche 7 va au dernier élément de la liste.
8. Si votre liste est longue, la touche 3 remonte de 25 éléments dans la liste.
9. Si votre liste est longue, la touche 9 descend de 25 éléments dans la liste.

### 6.10.3 Atteindre un élément en particulier

Vous pouvez vous déplacer à un dossier en fonction de son numéro d'ordre dans la liste en appuyant sur la touche 8. Quand vous appuyez sur cette touche, une zone d'édition apparaît. Tapez le numéro du fichier ou du dossier que vous voulez atteindre, puis appuyez sur le bouton OK.

### 6.10.4 Alterner entre liste de fichiers et liste de dossiers

Appuyez sur la touche 2 pour passer alternativement de la liste des fichiers à celle des dossiers. Si vous êtes dans la liste des fichiers, l'appui sur cette touche vous amène au premier dossier de la liste. Si vous êtes dans la liste des dossiers, l'appui sur cette touche vous amène au premier fichier de la liste.

Quand vous avez trouvé l'élément que vous voulez écouter, appuyez sur OK. La lecture commence. Vous pouvez aussi appuyer sur la touche 0 pour sélectionner plusieurs éléments [2], pour en savoir plus, reportez-vous à la section 4.2.5 ci-dessus. Si vous voulez écouter tous les fichiers d'un dossier donné, positionnez-vous sur ce dossier et appuyez sur OK. Tous les fichiers sont alors ajoutés à la liste de lecture actuelle. Si vous ajoutez plusieurs fichiers, utilisez les flèches Haut et Bas pour sélectionner «Contenu» puis, à l'aide des flèches Gauche et Droite, choisissez celui que vous voulez écouter.

### 6.10.5 Relire les informations sur les fichiers et les dossiers

Pendant votre navigation, utilisez les commandes suivantes pour entendre des informations sur les fichiers et les dossiers :

1. La touche Relire répète le nom de l'élément actuel.
2. Maintenez la touche Relire pendant au moins 2 secondes pour afficher le dialogue de détails sur l'élément actuel.
3. Appuyez sur la touche 4 pour lire le caractère précédent dans le nom du fichier ou du dossier.
4. Appuyez sur la touche 5 pour lire le caractère actuel dans le nom du fichier ou du dossier.
5. Appuyez sur la touche 6 pour lire le caractère suivant dans le nom du fichier ou du dossier.

## 6.11 Réglages applicables aux livres Daisy et aux documents

Il existe plusieurs options relatives à la lecture de livres et de documents. Les réglages sont spécifiques au type de document que vous lisez.

Pour ouvrir les réglages, appuyez sur la touche Menu pour ouvrir le menu du Lecteur de livres, puis descendez jusqu'à l'option «Réglages livres», puis appuyez sur OK. Vous pouvez appuyer sur la touche 7 une fois le menu ouvert.

Les réglages Daisy contiennent deux sous-menus : Les «Réglages de base» et les «Réglages de la voix». Pour les autres réglages, appelés «Réglages livres», il n'y a qu'un seul élément, «Réglages de la voix».

Le dialogue des réglages de base contient deux options :

1. «Type de lecture Daisy» : Vous permet de choisir si vous préférez entendre l'audio du Daisy ou lire la version texte quand vous ouvrez un livre Daisy contenant les deux possibilités. Faites votre choix à l'aide des flèches Gauche et Droite entre «Audio» et «Texte». Vous disposez aussi

[2] La sélection n'est possible que pour les documents et les livres n'ayant qu'un seul fichier. Elle n'est pas possible pour les livres Daisy qui impliquent déjà plusieurs fichiers.

d'un raccourci pour changer ce réglage pendant la lecture, appuyez et maintenez pendant au moins deux secondes la touche 3.

2. «Ignorer les balises pendant la lecture continue» : Vous permet de choisir si vous voulez lire les balises pendant la lecture. Faites votre choix à l'aide des flèches Gauche et Droite entre «Oui» et «Non».

Appuyez sur OK pour quitter et enregistrer vos changements ou sur Annuler pour quitter sans les enregistrer.

Les réglages de la voix contiennent la vitesse, la tonalité et le volume de la voix de lecture, ou les réglages audio durant la lecture de Daisy audio. Il s'agit des mêmes réglages que ceux qui sont disponibles lorsque, pendant la lecture, vous utilisez le bouton de contrôle des options vocales, associé aux boutons du volume. Pour en savoir plus, consultez la section 6.8 ci-dessus.

Les flèches Haut et Bas vous permettent de parcourir les réglages et les flèches Gauche et Droite de modifier le réglage sélectionné. Appuyez sur OK pour quitter et enregistrer vos changements ou sur Annuler pour quitter sans les enregistrer.

# 7 Radio

Dans cette partie, nous vous décrivons comment écouter la radio FM, comment rechercher une station manuellement ou automatiquement, comment mémoriser la fréquence de vos stations préférées et enfin comment enregistrer une émission de radio.

La radio FM du Blaze ET capte des stations dont la fréquence est comprise entre 87,5MHz et 108MHz.

*Remarque : Pour recevoir la radio, vous devez connecter à votre appareil un câble d'antenne ou des écouteurs dont le câble servira d'antenne. La prise des écouteurs se trouve en bas à gauche du Blaze ET.*

## 7.1 Écouter la radio

Pour écouter la radio, à partir du menu principal, allez avec les flèches Haut ou Bas jusqu'à l'option «Radio» puis appuyez sur OK. Vous pouvez aussi appuyer simplement sur la touche 4.

Si vous ne recevez aucune radio, consultez la liste suivante :

1. Assurez-vous que vous avez branché les écouteurs ou un câble d'antenne à la prise casque de votre appareil. Pour localiser cette prise, consultez la description de l'appareil à la section 1.4.2 ci-dessus.
2. Il se peut qu'aucune radio n'émette sur la fréquence que vous recevez actuellement. Appuyez sur les flèches Gauche et Droite pour rechercher une station.
3. Vous êtes peut-être dans un environnement qui bloque les ondes radio.

Pour couper momentanément le son de la radio, appuyez brièvement sur OK. Rappuyez sur ce bouton pour remettre le son. Appuyez sur Annuler pour quitter la Radio et retourner au menu principal.

La touche Relire annonce la fréquence que vous écoutez, ainsi que si c'est une station en mono ou en stéréo.

## 7.2 Régler le volume de la radio

Appuyez sur les boutons du volume, situés sur la tranche gauche de l'appareil, pour ajuster le son de la radio.

## 7.3 Naviguer dans les fréquences

Les flèches Gauche et Droite vous permettent respectivement de reculer et d'avancer de 0,1MHz. Ce balayage est donc manuel. Si vous voulez rechercher automatiquement la précédente ou la prochaine station, appuyez et maintenez enfoncée la flèche Gauche ou la flèche Droite respectivement.

## 7.4 Sélectionner une station et s'y déplacer

Il se peut, notamment s'il y a beaucoup de stations à votre portée, que vous trouviez incommode de parcourir un certain nombre d'entre elles pour trouver celle que vous voulez écouter. Vous pouvez très facilement enregistrer des présélection. Pendant votre écoute, une fois que vous avez trouvé une station que vous voulez conserver, appuyez longuement sur l'une des touches entre 1 et 6. Si vous aviez précédemment déjà mémorisé une station sur cette touche, on vous demande si vous voulez remplacer l'ancienne présélection par la nouvelle. Utilisez les flèches Gauche et Droite pour choisir «Oui», ce qui écrase l'ancienne présélection, et «Non», ce qui ne la supprime pas.

Une fois que vous avez mémorisé des stations, vous pouvez les atteindre directement en appuyant sur la même touche, mais brièvement cette fois.

Vous pouvez aussi demander à l'appareil de mémoriser automatiquement toutes les stations à votre portée en appuyant sur la touche 0. Une fois l'application Radio ouverte, appuyez sur cette touche pour que votre Blaze ET fasse le tour des stations et les mémorise toutes. Vous avez donc autant de présélections qu'il y a de stations dans votre secteur.

S'il vous manque certaines stations, vous pouvez augmenter la sensibilité de la recherche, en appuyant longuement sur la flèche Bas. Cependant, il faut noter qu'il se peut alors que l'appareil mémorise des stations dont le son ne sera pas net.

Appuyez sur les flèches Haut et Bas pour parcourir vos présélections. La liste boucle. Cela signifie que, si vous êtes sur la première station mémorisée, appuyer sur la flèche Haut vous amène à la dernière station. De même si vous êtes sur la dernière station, appuyer sur la flèche Bas vous amène sur la première.

Pour supprimer une présélection, naviguez jusqu'à elle puis appuyez longuement sur Annuler.

Si vous connaissez la fréquence de la station que vous voulez écouter, vous pouvez la saisir directement. Pendant l'écoute de la radio, appuyez sur la touche 8 et une zone d'édition s'affiche. Tapez-y la fréquence à écouter puis appuyez sur OK. Pour saisir la fréquence, tapez d'abord la valeur entière de la fréquence. Ensuite, appuyez longuement sur la touche 1, l'appareil annonce «point». Vous pouvez alors entrer la partie décimale de votre fréquence.

## 7.5 Activer le haut-parleur interne

Quand vous branchez des écouteurs, le son du haut-parleur est automatiquement coupé. Mais l'écoute avec des écouteurs sur une longue période peut devenir inconfortable. De plus, les écouteurs peuvent être branchés pour servir d'antenne, mais il se peut que vous vouliez continuer à utiliser le haut-parleur

interne. C'est pour cela qu'il est possible d'activer manuellement le haut-parleur. Appuyez sur la touche 9 pour activer ou couper le son du haut-parleur. Le son sort aussi des écouteurs, même si le haut-parleur interne est activé.

### 7.6 Enregistrer une émission

Pour enregistrer la fréquence que vous écoutez, appuyez longuement sur le bouton Enregistrer. En fonction de vos réglages d'enregistrement, on vous indique par un bip ou par une annonce vocale que l'enregistrement a démarré.

Pour mettre l'enregistrement en pause, appuyez brièvement sur Enregistrement. Rappuyez sur cette touche pour reprendre l'enregistrement.

Pour terminer l'enregistrement et sauvegarder le fichier, appuyez sur OK. Vous êtes informé de l'arrêt de l'enregistrement par un bip ou un message vocal, selon vos préférences d'enregistrement. Pour annuler l'enregistrement, appuyez sur Annuler. On vous demande si vous êtes sûr de vouloir annuler. Appuyez sur OK pour confirmer ou sur Annuler pour reprendre l'enregistrement.

Les enregistrements sont stockés dans le dossier Radio sur le disque flash du Blaze ET et sont nommés à l'aide de la fréquence, de la date et de l'heure.

Pour définir vos paramètres d'enregistrement de la radio FM, procédez comme suit :

1. Appuyez sur la touche Menu pour ouvrir le menu de la Radio.
2. Appuyez sur les flèches Haut et Bas pour atteindre «Réglages enregistrement» et appuyez sur OK ou appuyez simplement sur la touche 6 quand le menu est ouvert.
3. Le dialogue des réglages est ouvert. Appuyez sur les flèches : Haut et Bas pour choisir un paramètre, Gauche et Droite pour modifier sa valeur.

Le dialogue des réglages d'enregistrement contient les paramètres suivants :

1. «Type d'enregistrement» : Choisissez entre WAV et MP3.
2. «Taux d'échantillonage» : choisissez une valeur entre 16000 et 48000MHz.
3. «Débit» : choisissez une valeur entre 128 et 320Ko/s.
4. «Sélectionnez le canal d'enregistrement» : Choisissez entre «Mono» et «Stéréo».
5. «Format du nom des 'enregistrements» : Choisissez entre «Fréquence + date» ou «Défini par l'utilisateur». Dans ce dernier cas, appuyez une nouvelle fois sur la flèche Bas pour taper votre nom de fichier dans la zone d'édition prévue à cet effet.

Appuyez sur OK pour quitter et enregistrer vos changements ou sur Annuler pour quitter sans les enregistrer.

## 8 Dictaphone

Cette partie décrit comment créer et écouter des enregistrements, ainsi que comment définir vos préférences d'enregistrement.

Vous pouvez enregistrer à partir du micro interne, d'un micro externe stéréo, d'une source d'entrée en ligne, d'un casque micro ou de la radio FM. Vous pouvez aussi modifier la qualité de l'enregistrement, ainsi que la sensibilité du micro.

## 8.1 Faire un enregistrement

Pour enregistrer votre voix, appuyez longuement sur le bouton Enregistrer soit à partir du Lecteur média, soit à partir du menu principal du Blaze ET.

*Remarque : si vous faites ceci pendant que vous écoutez la radio, ce n'est pas votre voix que vous enregistrez mais la radio. En fonction de vos réglages d'enregistrement, vous pouvez recevoir un bip pour vous annoncer que l'enregistrement a commencé, un message vocal ou rien du tout.*

Pour mettre l'enregistrement en pause, appuyez brièvement sur Enregistrement. Rappuyez sur cette touche pour reprendre l'enregistrement.

Pour terminer l'enregistrement et sauvegarder le fichier, appuyez sur OK. Vous êtes informé de l'arrêt de l'enregistrement par un bip ou un message vocal, selon vos préférences d'enregistrement. Pour annuler l'enregistrement, appuyez sur Annuler. On vous demande si vous êtes sûr de vouloir annuler. Appuyez sur OK pour confirmer ou sur Annuler pour reprendre l'enregistrement.

Les enregistrements sont stockés dans le dossier Record sur le disque flash du Blaze ET et sont nommés à l'aide de la date et de l'heure.

Pour enregistrer à partir d'un micro externe, il vous suffit de le brancher et de commencer l'enregistrement. En revanche, si vous comptez une source d'entrée en ligne, il est préférable de définir d'abord vos préférences d'enregistrement.

## 8.2 Écouter un enregistrement

Où que vous soyez, un appui bref sur le bouton Enregistrement affiche une liste des enregistrements que vous avez faits à l'aide du micro interne, d'un micro externe ou d'une entrée en ligne. Appuyez sur les flèches Gauche et Droite pour sélectionner un fichier, comme vous le feriez pour n'importe quel autre fichier du Lecteur média.

## 8.3 Rechercher et supprimer un enregistrement

Dans l'Explorateur, vous pouvez parcourir vos enregistrements comme vous le feriez dans le Lecteur média ou le Lecteur de livres. Pour accéder à tous les enregistrements, y compris les émissions enregistrées à la radio, appuyez longuement sur le bouton Menu quand un enregistrement est ouvert.

Les enregistrements apparaissent dans l'ordre chronologique. Appuyez sur les flèches Haut et Bas pour vous déplacer dans la liste. La flèche Gauche va à la liste des dossiers et la flèche Droite ouvre un dossier. Appuyez sur OK pour lire un fichier.

Vous ne pouvez pas détruire un fichier ici. Mais vous pouvez le faire dans l'Explorateur de fichiers. Naviguez jusqu'à votre enregistrement et appuyez longuement sur la touche Annuler. Pour supprimer tous les enregistrements dans le dossier Radio ou dans le dossier Record, placez-vous sur l'un de ces dossiers et appuyez longuement sur Annuler. On vous demande si vous êtes sûr de vouloir supprimer tous les fichiers de ce dossier. Appuyez sur OK pour confirmer, ou sur Annuler pour ne pas effacer.

Vous pouvez passer de l'écoute d'enregistrements présents sur le disque flash à ceux qui se trouvent sur la carte SD insérée en appuyant longuement sur la flèche Haut ou la flèche Bas, soit dans l'Explorateur, soit pendant la lecture.

## 8.4 Définir les réglages du dictaphone

Dans ces réglages, vous pouvez modifier la sensibilité du micro, la qualité d'enregistrement, la source d'enregistrement et le dossier dans lequel les enregistrements sont stockés. Vous pouvez aussi choisir l'enregistrement normal ou au format Daisy.

Pour ouvrir les options du dictaphone, à partir du menu principal, appuyez sur les flèches Haut et Bas jusqu'à «Options» et appuyez sur OK. Puis, toujours à l'aide des flèches Haut et Bas, naviguez jusqu'à «Réglages d'enregistrement» et appuyez sur OK. Vous êtes placé sur le premier élément, «Système d'enregistrement». Appuyez sur les flèches : Haut et Bas pour choisir un réglage et Gauche et Droite pour modifier sa valeur.

Voici les réglages disponibles et leurs valeurs :

1. «Système d'enregistrement» : Choisissez entre «Enregistrement normal» et «Enregistrement Daisy».
2. «Qualité d'enregistrement» : choisissez entre «Qualité standard», «Qualité voix», «Définie par l'utilisateur», «Wav, haute qualité» et «MP3, haute qualité».
    a. Wav, haute qualité : Taux d'échantillonnage : 44100Hz, son 16 bits, canaux : 2 (sstéréo).
    b. MP3, haute qualité : Taux d'échantillonnage : 44100Hz, débit : 320ko/s, canaux : 2 (stéréo).
    c. MP3 normal : Taux d'échantillonnage : 44100Hz, débit : 192ko/s, canaux : 2 (stéréo).
    d. Qualité voix : Taux d'échantillonnage : 22050Hz, débit : 64ko/s, canaux : 1 (mono).
    e. Définie par l'utilisateur : Appuyez sur la flèche Bas pour afficher des options supplémentaires et définir le format, le taux, le débit selon vos besoins.
3. «Source d'enregistrement» : Choisissez entre «Microphone», «Microcasque» et «Entrée ligne».
    a. Microphone : Microphone interne ou externe, l'appareil détecte automatiquement la source d'enregistrement.
    b. Microcasque : Casque Apple, incluant le microphone interne.
    c. Entrée ligne : Il s'agit d'utiliser un câble pour connecter un lecteur de CD, de cassette, ou tout autre appareil dont on souhaite directement enregistrer le son. *Remarque : Si vous choisissez «Entrée ligne» ou «Micro-casque», mais que vous ne connectez pas le périphérique, le Blaze ET utilise alors le micro interne pour enregistrer.*
4. «Sensibilité du microphone» : Choisissez une valeur entre 1 et 5. Utilisez le niveau 1 pour enregistrer du son dans un environnement bruyant comme dans une salle de concert. Utilisez les niveaux élevés (4 ou 5) pour enregistrer du son dans des environnements plus silencieux, par exemple au fond d'une salle de classe.
5. «Réglage alerte d'enregistrement» : Choisissez entre «Bip», «Message» ou «Désactivé». Vous déterminez ici la réaction de votre appareil lorsque vous commencez, mettez en pause et arrêtez l'enregistrement.
6. «Unité de sauvegarde» : Choisissez entre «Mémoire flash» et «Carte SD». Vous précisez ici l'emplacement des fichiers qui résultent de l'enregistrement.

## 8.5 Faire des enregistrements au format Daisy

Vous pouvez utiliser la fonction d'enregistrement du Blaze ET pour enregistrer des fichier au format Daisy et aussi, bien sûr, des fichiers classiques aux formats WAV et MP3. Pour enregistrer au format Daisy, réglez la première option, «Système d'enregistrement», dans le dialogue «Options» puis «Options d'enregistrement», sur «Enregistrement Daisy».

Dans ce format, quand vous lancez l'enregistrement, on vous dit : Début de l'enregistrement du titre. Vous avez environ 20 secondes pour enregistrer le titre général après quoi, Blaze ET passe automatiquement à l'enregistrement du titre de niveau 1.

Durant votre enregistrement, vous pouvez insérer des points de navigation Daisy. Appuyez sur la touche 4 pour insérer un titre. Appuyez sur la touche 2 pour insérer un groupe de mots. Appuyez sur la touche 6 pour insérer un changement de page. Chaque fois que vous appuyez sur l'une de ces touches, Blaze ET annonce le passage à un nouvel élément, par exemple début de la page 8 ou début du titre 3.

Quand vous arrêtez l'enregistrement, l'appareil annonce qu'il crée le livre Daisy. Une fois celui-ci construit, il est enregistré. Les fichiers Daisy sont sauvegardés dans le dossier DAISY/Record sur le disque flash.

# 9 OCR

L'OCR, c'est le fait de prendre une page en photo et de voir si cette page contient des lettres, puis de nous lire le texte trouvé. Votre Blaze ET fait cela grâce à sa caméra d'une résolution de 5 méga-pixels et à son logiciel de reconnaissance intégré.

## 9.1 Ouvrir et fermer le logiciel d'OCR

Pour ouvrir le logiciel d'OCR, appuyez sur la touche de l'OCR, tout en haut à droite du Blaze ET. Le menu du programme apparaît et vous êtes placé sur le premier élément, «Appuyez de nouveau pour scanner et lire le document vocalement». Appuyez sur les flèches Haut et Bas pour parcourir les éléments du menu. Le menu du logiciel d'OCR contient les éléments suivants :

1. «Appuyez de nouveau pour scanner et lire le document vocalement».
2. «Flash» : Utilisez les flèches Gauche et Droite pour choisir entre «Activé» et «Désactivé».
3. «Ouvrir la liste des documents déjà scannés» : Ouvre la liste des fichiers que vous avez déjà reconnus précédemment.
4. «Ouvrir une image» : Ouvre une photo que vous avez prise précédemment afin de la faire reconnaître par le logiciel d'OCR.
5. «Ouvrir un fichier externe» : Ouvre un fichier image provenant d'une autre source que la caméra du Blaze ET, afin de la faire reconnaître par le logiciel d'OCR.
6. «Options» : ouvre le dialogue des options qui contient des paramètres concernant le traitement des images et de stockage des fichiers.

Appuyez sur Annuler pour quitter le logiciel d'OCR et revenir au menu principal.

## 9.2 Prendre une photo

La caméra du Blaze ET permet de capturer des images de deux manières : Soit en maintenant le Blaze ET en position optimale pour prendre la photo correctement, soit en utilisant le stand de numérisation, inclus dans le carton.

### 9.2.1 Prendre une photo sans le stand de numérisation

1. Placez vos coudes de part et d'autres de la feuille à numériser.
2. Tenez votre Blaze ET dans vos mains et faites en sorte que vos mains se rencontrent au centre de l'arc formé par vos deux avant-bras. Pour obtenir de bons résultats, si le Blaze ET est en mode paysage, le texte que vous voulez lire doit être en portrait. Inversement, si le texte est en paysage, le Blaze ET doit être orienté en portrait.
3. Appuyez sur le bouton de l'OCR pour ouvrir le logiciel de reconnaissance.
4. Rappuyez sur ce même bouton une fois le programme ouvert pour prendre la photo.
5. Grâce à l'auto-focus, le Blaze ET fait sa mise au point, prend la photo et commence à analyser le texte. Pendant cette analyse, vous entendez bip, puis, lorsqu'elle est terminé, le Blaze ET vous lit le texte à haute voix.

*Remarque : Pour prendre une photo correcte d'une feuille de papier standard, la caméra doit se trouver à peu près au centre de la page et entre 25 et 30cm de hauteur. Descendez si votre feuille est plus petite.*

### 9.2.2 Prendre une photo avec le stand de numérisation

1. Placez le stand en position horizontal, de sorte que la cloison soit sur la droite.
2. Placez le Blaze ET sur le plateau qui se trouve en haut du stand et positionnez correctement la caméra en fonction de l'ouverture qui se trouve dans la partie basse.
3. Alignez la feuille imprimée afin qu'elle soit parfaitement alignée avec le bord de la cloison intérieure du stand de numérisation.
4. Appuyez sur le bouton de l'OCR pour prendre la photo.

## 9.3 Aide au placement de la caméra

Le Blaze ET dispose de plusieurs options pour vous aider à prendre de bonnes photos et lire facilement vos imprimés, en particulier si vous n'utilisez pas le stand de numérisation. Ces réglages se trouvent dans le dialogue des «Options», situé dans le menu «OCR». Dans le logiciel d'OCR, appuyez sur les flèches Haut et Bas jusqu'à «Options» et appuyez sur OK. Vous êtes maintenant dans le dialogue des options, où vous allez appuyer sur les flèches : Haut et Bas pour choisir un paramètre, Gauche et Droite pour modifier sa valeur.

La plupart des options seront décrites à la section 9.7 ci-dessous, nous ne décrivons ci-après que les options ayant trait au placement de la caméra, en lien avec votre texte.

1. «Assistance vocale à la prise de vue» : Donne des consignes pour affiner le placement de la caméra. Quand cette option est activée, quand vous placez votre Blaze ET au-dessus du texte à lire, vous entendez des indications comme «Déplacez-vous vers le haut et la gauche» ou «Déplacez-vous vers le bas».
2. «Mode article ou document avec images et texte mélangés» : Quand le contraste est insuffisant entre la couleur du texte et celle du fond ou si vous voulez lire des brochures dans lesquelles le texte est mélangé aux photos et où il n'y a pas de lignes ni de colonnes clairement définies.

Appuyez sur OK pour enregistrer vos changements ou sur Annuler pour ne pas les enregistrer et revenir au menu du logiciel d'OCR.

## 9.4 Prendre des photos en continu

Vous pouvez capturer plusieurs photos et les enregistrer dans le même fichier. Cette option est utile si le document imprimé que vous souhaitez lire compte plusieurs pages. Dans ce cas, vous rangez toutes vos pages dans le même fichier.

Pour cela, vous devez activer l'option «Scanner en continu» qui se trouve dans le dialogue des «Options» du menu du logiciel d'OCR. Quand ce dialogue s'ouvre, c'est la première option. Par défaut, elle est désactivée. Appuyez sur les flèches Gauche et Droite pour choisir entre «Désactivé», «Manuelle», ou l'une des options entre «5 secondes» et «9 secondes».

Quand cette option est désactivée, les images sont toujours stockées individuellement, chacune dans un fichier. Si vous choisissez «Manuelle», vous capturez l'image lorsque vous appuyez sur le bouton OCR, et les images sont stockées en continu dans le même fichier, jusqu'à ce que vous appuyiez sur OK pour analyser vos images et les enregistrer. Enfin, si vous choisissez l'une des durées en secondes, votre Blaze ET laisse passer la durée que vous avez choisie puis prend une photo. Il attend à nouveau la durée indiquée puis prend une autre photo et ainsi de suite. Chaque image est stockée dans son propre fichier. Pour arrêter la procédure, appuyez sur OK.

Maintenant que vous avez réglé cette option, descendez jusqu'à «Méthode de sauvegarde». Vous avez deux choix : L'option «Date et heure» enregistre les fichiers en fonction de leur date et de leur heure de création. L'option «Personnalisée» vous permet de taper votre propre nom de fichier. Si vous choisissez cette option, appuyez sur la flèche Bas pour taper votre nom de fichier dans le champ d'édition qui apparaît en-dessous.

Appuyez sur OK pour enregistrer vos réglages et revenir au menu de l'OCR. Si vous avez décidé d'activer le scan en continu, la première option du menu s'appelle maintenant «Prise de vue X secondes» où X est le nombre de secondes que vous avez choisi, ou bien «Prise de vue manuelle» en fonction de votre choix. Appuyez sur OK pour capturer une première image.

Vous pouvez faire une pause dans la capture d'images en appuyant sur la touche OCR. Quand vous avez scanné toutes vos pages, appuyez sur OK. L'appareil passe alors à l'analyse et à la sauvegarde des images.

Appuyez sur Annuler pour arrêter la capture en continu.

## 9.5 Lire les résultats de l'OCR

Il existe plusieurs façons de lire les résultats de l'OCR :

Comme nous l'avons vu à la section 9.2 ci-dessus, quand vous capturez une image, le Blaze ET l'analyse et lit le texte qu'il a trouvé automatiquement.

Vous pouvez aussi accéder aux fichiers résultant de l'OCR en choisissant l'option «Ouvrir la liste des documents déjà scannés» dans le menu du logiciel d'OCR. Pour ouvrir un fichier déjà traité, procédez comme suit :

1. Appuyez sur le bouton OCR. Le programme s'ouvre et vous êtes sur la première option, dont le nom peut varier comme on l'a vu à la section 9.4 ci-dessus, mais qui, avec

l'option par défaut, s'appelle «Appuyez de nouveau pour scanner et lire le document vocalement».
2. Appuyez sur la flèche Bas pour atteindre l'option «Ouvrir la liste des documents déjà scannés».
3. La liste des fichiers déjà scannés s'affiche, en fonction de la date et de l'heure où ils ont été créés.
4. Appuyez sur les flèches Gauche et Droite pour choisir le fichier, puis appuyez sur OK pour le lire.

Pendant que vous écoutez la lecture de votre fichier, vous pouvez aussi accéder aux résultats, en appuyant longuement sur la touche Menu. Cela a pour effet d'ouvrir l'Explorateur, et les fichiers apparaissent dans l'ordre décroissant. Parcourez la liste à l'aide des flèches Haut et Bas et appuyez sur OK pour écouter le fichier sélectionné.

Pendant la lecture, le bouton OK permet de mettre en pause, puis de reprendre l'écoute. Si vous voulez naviguer dans le fichier, faites comme si vous étiez dans le Lecteur de livres. Pour en savoir plus sur le Lecteur de livres, reportez-vous à la section 6 ci-dessus.

Pour capturer une nouvelle image, appuyez à nouveau sur la touche OCR. Appuyez sur Annuler pour revenue au menu de l'OCR. Appuyez longuement sur cette touche pour effacer le fichier que vous lisez. Vous devez confirmer la suppression. Appuyez sur OK pour effacer ou sur Annuler pour ne pas effacer.

## 9.6 Importer des fichiers image

Vous pouvez ouvrir des fichiers image que vous avez déjà enregistrés avec votre Blaze ET, mais vous pouvez aussi ouvrir des fichiers image provenant d'une source extérieure. Quelle que soit la provenance du fichier, vous pourrez lancer l'OCR pour rechercher du texte dans ces images.

### 9.6.1 Ouvrir une image provenant du Blaze ET

Suivez les étapes ci-après pour ouvrir un fichier image capturé sur le Blaze ET :

1. Ouvrez le menu OCR.
2. Naviguez à l'aide des flèches Haut et Bas jusqu'à «Ouvrir une image», puis appuyez sur OK.
3. La liste de fichiers JPG pris avec le Blaze ET s'ouvre. Les fichiers sont identifiés par la date et l'heure de leur création.
4. Choisissez le fichier image que vous voulez reconnaître à l'aide des flèches Haut et Bas et appuyez sur OK. Vous pouvez sélectionner plusieurs fichiers à l'aide de la touche 0. Pour en savoir plus sur la sélection, reportez-vous à la section 4.2.5 ci-dessus.
5. Le fichier est analysé et pendant ce temps, vous entendez des bips.
6. Quand la reconnaissance est terminée, le texte obtenu vous est lu à haute voix.

### 9.6.2 Ouvrir un fichier provenant d'une source extérieure

Comme vous l'avez lu plus haut, il est possible d'ouvrir des fichiers image provenant d'une source externe et d'y rechercher du texte avec le module d'OCR du Blaze ET. Le Blaze ET est capable de traiter les fichiers JPG et les fichiers PDF contenant des images.

Suivez les étapes ci-après pour ouvrir un fichier image provenant d'une source externe :

1. Ouvrez le menu OCR.
2. Naviguez à l'aide des flèches Haut et Bas jusqu'à «Ouvrir un fichier externe», puis appuyez sur OK.
3. La liste de fichiers image s'ouvre.
4. Choisissez le fichier que vous voulez reconnaître à l'aide des flèches Haut et Bas et appuyez sur OK. Vous pouvez sélectionner plusieurs fichiers à l'aide de la touche 0. Pour en savoir plus sur la sélection, reportez-vous à la section 4.2.5 ci-dessus.
5. Le fichier est analysé et pendant ce temps, vous entendez des bips.
6. Quand la reconnaissance est terminée, le texte obtenu vous est lu à haute voix.

## 9.7 Définir d'autres options de l'OCR

### 9.7.1 Activer ou désactiver le flash

En fonction de la lumière présente dans votre environnement, il se peut que vous deviez activer ou désactiver le flash. Si la reconnaissance est mauvaise, essayez d'éteindre le flash pour vous trouvez avec une luminosité plus favorable et réessayez.

Voici comment procéder pour allumer ou éteindre le flash :

1. Ouvrez le menu OCR.
2. Naviguez à l'aide des flèches Haut et Bas jusqu'à «Flash».
3. Appuyez sur les flèches Gauche et Droite pour choisir «Activé» ou «Désactivé».

### 9.7.2 Traitement des fichiers image après la reconnaissance

Cette option vous permet de définir que faire des fichiers une fois le traitement terminé.

1. Ouvrez le menu OCR.
2. Naviguez à l'aide des flèches Haut et Bas jusqu'à «Options», puis appuyez sur OK.
3. Dans le dialogue des options, descendez jusqu'à «Comment traiter les fichiers image».
4. À laide des flèches Gauche et Droite, choisissez «Sauvegarder» pour conserver les images ou «Ne pas sauvegarder» pour supprimer les fichiers image une fois que la reconnaissance est terminée.
5. Appuyez sur OK pour enregistrer les changements et quitter le dialogue ou sur Annuler pour quitter sans les enregistrer. Vous revenez au menu OCR.

### 9.7.3 Effacer tous les fichiers texte résultant de l'utilisation de l'OCR

Vous pouvez utiliser l'option d'effacement de tous les fichiers pour supprimer tous les fichiers traités par le module d'OCR. Ceci est utile si vous voulez garder les fichiers traités lors de session antérieures, mais que vous désirez effacer tout ce qui vient d'être traité durant cette session.

1. Ouvrez le menu OCR.
2. Naviguez à l'aide des flèches Haut et Bas jusqu'à «Options», puis appuyez sur OK.
3. Dans le dialogue des options, descendez jusqu'à «Supprimer tous les fichiers texte».
4. Appuyez sur OK.
5. Appuyez sur OK pour confirmer la suppression des fichiers ou sur Annuler pour quitter sans les effacer. Vous revenez au menu OCR.

*Remarque : Cette option supprime tous les fichiers texte générés pendant cette session. Les fichiers créés antérieurement ne sont pas supprimés.*

# 10 Radio web

On appelle web radio une radio qui émet en continu sur une adresse Internet. C'est un peu comme une radio FM, sauf que ce n'est pas le même mode de diffusion. Votre Blaze ET est compatible avec ces flux audio, ce qui vous permet de les écouter. Pour écouter une web radio, votre appareil doit donc être connecté à un réseau wifi. Pour en savoir plus sur la connexion wifi, reportez-vous à la section 13.6 ci-dessous.

## 10.1 Ouvrir et fermer l'application Radio web

Pour exécuter l'application Web radio, appuyez sur les touches Haut et Bas jusqu'à Radio web et appuyez sur OK. Vous pouvez aussi appuyer sur la touche 5.

Lorsque l'application est ouverte, votre Blaze ET recherche des listes de lecture sur les web radios dont vous avez déjà enregistré les adresses et crée une liste de présélections. Lorsque la liste est créée, vous êtes placé sur la dernière chaîne que vous avez écoutée. Si vous n'avez encore jamais ouvert cette application, vous êtes placé sur la première radio. Appuyez sur les flèche Haut et Bas pour sélectionner une station puis appuyez sur OK pour lire le flux.

En fonction de votre zone géographique, il est possible que votre Blaze ET soit déjà pourvu de webradios. Si ce n'est pas le cas, veuillez contacter votre distributeur qui pourra sûrement vous donner des indications utiles.

Pendant la lecture, appuyez sur Annuler pour revenir à la liste des chaînes. Appuyez également sur Annuler à partir de la liste des chaînes pour fermer l'application et revenir au menu principal.

Si la webradio ne fonctionne pas, vérifiez ce qui suit :

1. Assurez-vous que vous êtes bien connecté à Internet.
2. Assurez-vous que le dossier Webradio contient bien des déclarations de webradios correctes. Le Blaze ET est compatible avec les listes de lecture au format PLS et M3U.
3. Il se peut que le serveur soit temporairement indisponible. Il se peut aussi que l'adresse ait changé et qu'il vous faille la rechercher de nouveau.

## 10.2 Se déplacer par station

Pendant la lecture, appuyez sur les flèches Gauche ou Droite pour parcourir les stations. Le Blaze ET arrête alors de diffuser la radio que vous écoutiez et essaie de se connecter à celle que vous venez de choisir. C'est comme si vous tourniez la molette des stations d'un poste de radio, il faut un petit peu de temps pour trouver la station. Après quelques secondes, vous entendez ce que diffuse la radio à laquelle vous venez de vous connecter. Comme nous venons de l'expliquer, vous pouvez aussi apuyer sur Annuler et parcourir les stations avec les flèches Haut et Bas. Pour vous connecter à la station sélectionnée, appuyez sur OK.

Pour supprimer une station de la liste, appuyez longuement sur la touche Annuler. Un message de confirmation s'affiche, appuyez sur OK pour confirmer la suppression ou sur Annuler pour ne pas effacer la station. Si vous confirmez, l'appareil vous dit «Suppression terminée» et vous revenez à la liste des stations.

La radio diffuse en continu, même sur le web. Pour cette raison, vous ne pouvez pas avancer ou reculer d'une piste par exemple. Les fichiers audio ne sont pas stockés sur votre appareil. Vous pouvez vous déplacer dans la liste d'une radio, de cinq radios et aller à la première ou à la dernière radio de votre liste. Appuyez sur les flèches Haut et Bas pour choisir l'unité de mouvement et sur les flèches Gauche et Droite pour vous déplacer, en fonction du mouvement sélectionné.

## 10.3 Rechercher des web radios

Vous pouvez rechercher votre station préférée dans une base de données de radios sur le web. Pour cela, dans le menu de l'application, choisissez «Rechercher une radio web». Cependant, avant de pouvoir faire des recherches dans cette base de données, vous devez la télécharger sur votre appareil. Pour télécharger la version la plus récente de la liste des stations, ouvrez le menu en appuyant sur la touche Menu, descendez jusqu'à «Mise à jour de la base de recherche» et appuyez sur OK, ou appuyez directement sur la touche 2 quand le menu est ouvert. Une fois la base de donnés téléchargée, vous revenez à la liste des stations. Pour parcourir la base de données, rouvrez le menu et appuyez sur OK sur la première option, «Rechercher une radio web».

Vous avez deux façons de rechercher : «Par catégorie» ou «Par nom». Faites votre choix avec les flèches Gauche et Droite.

### 10.3.1 Rechercher par mot

Une fois que vous avez sélectionné mot à l'étape précédente, appuyez sur la flèche Bas pour trouver le champ d'édition dans lequel vous devez taper le mot à rechercher. Tapez votre recherche en utilisant la saisie en mode T9. Pour en savoir plus sur la saisie, reportez-vous à la section 3.8.3 ci-dessus.

Appuyez sur la flèche Bas quand votre saisie est terminée, ce qui lance la recherche et affiche les résultats.

### 10.3.2 Rechercher par catégorie

Sélectionnez «Par catégorie» à l'aide des flèches Gauche et Droite, puis appuyez sur la flèche Bas pour passer à l'étape suivante. Vous arrivez dans une liste de pays dans laquelle vous devez, à l'aide des flèches Gauche et Droite, choisir le pays dont la radio est issue, puis appuyer une nouvelle fois sur la flèche Bas.

Vous arrivez dans une liste de langue. Toujours à l'aide des flèches Gauche et Droite, choisissez la langue concernée et appuyez sur la flècye Bas pour accéder à la liste des genres.

Répétez la même procédure pour choisir un genre et appuyez sur la flèche Bas pour obtenir une liste de radios répondant à votre recherche. À ce stade, vous pouvez encore remonter sur le genre, la langue ou le pays pour modifier votre sélection à l'aide des flèches Gauche et Droite.

Dans la liste des stations disponibles en fonction de vos critères, appuyez sur les flèches Gauche et Droite pour parcourir les stations. Si vous voulez ajouter l'une de ces stations à votre liste de présélections, appuyez sur la touche 0. Blaze ET annonce alors : «Sélectionné».

Dans cette liste de résultats, vous pouvez sélectionner plusieurs stations. Quand vous avez sélectionné tous les éléments qui vous intéressent, appuyez sur OK et les stations sélectionnées viennent s'ajouter à vos présélections. Pour en savoir plus sur la sélection de plusieurs éléments à l'aide de la touche 0, reportez-vous à la section 4.2.5 ci-dessus. Blaze ET annonce : «X présélections ajoutées à la liste de lecture» puis «Création de la liste des présélections». Vous revenez à votre liste de chaînes et vos nouvelles stations y figurent.

# 11 Podcast

Les podcasts sont des fichiers audio publiés par des personnes ou par des organisations sur une adresse particulière. On peut s'y abonner et recevoir tous les fichiers que le responsable du podcast met à disposition. Il en existe sur des thèmes très variés, couvrant la politique, les informations, la musique, les livres, la technologie, la cuisine, mais aussi le handicap visuel et bien d'autres sujets. Pour publier un podcast, il faut vraiment très peu de connaissances, leur nombre est par conséquent illimité. Pour recevoir des podcasts, votre appareil doit être connecté à un réseau wifi. Pour en savoir plus sur la connexion wifi, reportez-vous à la section 13.6 ci-dessous.

L'intérêt du podcast, c'est que vous pouvez recevoir une alerte par votre appareil ou votre application de podcast dès qu'un nouvel épisode est publié. En effet, si vous vous abonnez à un podcast, vous recevrez une notification dès qu'un nouvel épisode est ajouté par l'éditeur du podcast. Vous pouvez alors choisir de télécharger l'épisode si vous désirez l'écouter. L'application Podcast du Blaze ET est compatible avec toutes ces fonctionnalités.

## 11.1 S'abonner à un podcast

Pour vous abonner à un podcast, l'adresse du flux doit être placée dans le dossier Podcast situé sur le disque flash du Blaze ET. Vous pouvez coller l'adresse d'un podcast directement ou copier un OPML provenant d'une autre application de réception de podcasts. Les podcasts seront mis à jour la prochaine fois que vous ouvrirez l'application de podcasts sur votre Blaze ET.

Si vous comptez copier l'adresse d'un flux de podcast directement, chaque adresse doit être insérée sur sa propre ligne, dans un fichier que vous nommerez «podcast.url». le plus simple, c'est de créer ce fichier sur votre PC, en utilisant le Bloc-notes de Windows. Placez l'adresse de chacun de vos flux, une par ligne à l'intérieur de ce fichier. Ensuite, placez le fichier dans le dossier Podcast, sur le disque flash du Blaze ET.

Il se peut que certains podcasts soient automatiquement insérés par votre distributeur. Vous pouvez en ajouter d'autres et supprimer ceux qui ne vous intéressent pas.

Vous pouvez aussi rechercher des podcasts et vous y abonner directement à partir du Blaze ET. Dans l'application Podcast, appuyez sur la touche 8 pour obtenir la zone de recherche. Vous arrivez dans une zone de liste et on vous propose de faire soit une «Recherche par catégorie», soit une «Recherche par nom», qui vous permet de taper un mot à rechercher. Choisissez votre mode à l'aide des flèches Gauche et Droite, puis appuyez sur la flèche Bas.

Si vous avez choisi la recherche par nom, tapez votre mot dans la zone d'édition à l'aide du clavier téléphonique en mode T9. Appuyez une nouvelle fois sur la flèche Bas pour lancer la

recherche. Si vous avez choisi la recherche par catégorie, utilisez les flèches Gauche et Droite pour choisir votre catégorie, puis appuyez sur la flèche Bas une nouvelle fois pour lancer la recherche.

Quand la recherche est terminée, vous êtes placé dans la liste des résultats. Utilisez les flèches Gauche et Droite pour naviguer dans les podcasts qui correspondent à votre recherche. Appuyez sur OK pour ajouter le podcast à votre liste. Avant de valider par OK, vous pouvez appuyer sur la touche 0 sur chacun des podcasts que vous désirez ajouter à votre liste.

## 11.2 Ouvrir et fermer l'application Podcast

Pour exécuter l'application Podcast, appuyez sur les touches Haut et Bas jusqu'à Podcast et appuyez sur OK. Vous pouvez aussi appuyer sur la touche 6. Le Blaze ET annonce «Création de la liste de flux», vous entendez des bips pendant que la liste est créée à partir des adresses XML du fichier Podcast.xml et des fichiers OPML que vous avez placé dans le dossier Podcast. Si vous n'êtes pas encore connecté à Internet, on vous demande si vous voulez établir une connexion wifi maintenant. Appuyez sur OK pour ouvrir le dialogue de configuration d'une connexion ou sur Annuler pour rester dans l'application Podcast et ne pas établir de connexion.

Si vous ouvrez l'application après avoir ajouté un ou plusieurs fichiers OPML à votre dossier Podcast sur le disque flash, la procédure d'ouverture prendra plus de temps que d'ordinaire pour créer la liste de flux. Quand la liste est créée, votre Blaze ET annonce «Création de la liste terminée». Et vous êtes dans votre liste de flux. Pour fermer l'application, appuyez sur le bouton Annuler et vous revenez au menu principal.

## 11.3 Naviguer dans les flux

Appuyez sur les flèches Haut et Bas pour parcourir vos flux. Pour voir le contenu d'un flux, appuyez sur la flèche Droite.

Pour voir s'il existe un nouvel épisode, appuyez sur OK après avoir sélectionné le flux dans la liste. Si vous êtes connecté à Internet, ce flux est mis à jour. Vous entendez des bips pendant la recherche. Quand la mise à jour est terminée, vous êtes placé dans la liste des épisodes disponibles. Appuyez sur les touches Haut et Bas pour parcourir cette liste. Quand vous naviguez, vous entendez le titre de l'épisode, ainsi que son état, téléchargé, non téléchargé, etc..

Si l'épisode n'a pas été téléchargé, appuyez sur OK pour le faire. Une connexion doit impérativement avoir été configurée pour que vous puissiez télécharger des épisodes. Vous entendez des bips pendant le téléchargement. Le pourcentage est également périodiquement annoncé. Quand le téléchargement est terminé, l'épisode s'ouvre dans le Lecteur média et sa lecture commence.

Si l'épisode a déjà été téléchargé, vous n'avez qu'à appuyer sur OK pour qu'il s'ouvre immédiatement et que sa lecture commence. Si cet épisode est partiellement écouté, le Lecteur média reprend là où vous vous êtes arrêté. Pour arrêter la lecture, appuyez sur Annuler. Vous revenez à la liste des épisodes.

## 11.4 Supprimer des podcasts et des épisodes

Vous pouvez supprimer un flux ou un épisode d'un podcast en appuyant longuement sur la touche Annuler quand votre flux ou votre épisode est sélectionné. Le système vous demande de confirmer la suppression. Appuyez sur OK pour confirmer ou sur Annuler pour ne pas effacer.

# 12 Utilitaires

Le menu Utilitaires contient plusieurs petits programmes et utilitaires pour organiser les informations, ainsi que pour initialiser et formater votre Blaze ET.

Pour l'ouvrir, à partir du menu principal, descendez avec la flèche Bas jusqu'à Utilitaires et appuyez sur OK. Une fois dans le menu Utilitaires, appuyez sur les flèches Haut et Bas pour parcourir les éléments et validez par la touche OK.

Le menu Utilitaires contient les éléments suivants :

1. Dictaphone
2. Lecteur de couleur
3. Mémo texte
4. Calculatrice
5. Dictionnaire Sense
6. Alarme
7. Réglage de la mise en veille
8. Initialisation des options
9. Formater
10. Mise à jour

La fonction «Dictaphone» a déjà été traitée à la section 8 ci-dessus. Le Dictionnaire Sense est une option payante que vous pouvez acquérir auprès de votre distributeur habituel. Cette option inclut un dictionnaire unilingue anglais, un thesaurus, ainsi que des dictionnaires de traduction bilingues depuis et vers l'anglais, pour le Français, L'italien et l'Espagnol. Contactez votre distributeur pour en savoir plus.

Les autres utilitaires sont décrits dans les sections suivantes.

## 12.1 Lecteur de couleur

L'application Lecteur de couleur vous permet de capturer l'image sous la caméra et de recevoir des informations sur la couleur [3] qu'elle contient , ainsi que sa couleur RVB.

### 12.1.1 Ouvrir le Lecteur de couleur

À partir du menu principal, descendez jusqu'à Utilitaires et appuyez sur OK. Dans Utilitaires, descendez jusqu'au Lecteur de couleur et appuyez sur OK. Vous pouvez aussi appuyer sur la touche 0 à partir du menu principal.

### 12.1.2 Utiliser le Lecteur de couleur

Pendant l'ouverture, l'appareil vous demande d'attendre. Il vous demande ensuite de valider pour reconnaître une couleur. Appuyez sur OK pour capturer la couleur de l'objet dans le champ de la caméra. Après quelques secondes, l'appareil annonce la ou les couleurs qu'il a trouvé. Appuyez sur les flèches Haut et Bas pour entendre le code RVB de la couleur, ainsi que pour retrouver l'option qui vous permettra de capturer une nouvelle image.

L'éclairage de la pièce dans laquelle vous vous trouvez a une grande importance pour déterminer correctement la couleur. Assurez-vous d'allumer le flash si votre environnement est peu éclairé. Inversement, si votre environnement est bien éclairé, vous devrez probablement

[3] Il peut y avoir plusieurs couleurs.

éteindre le flash, afin que votre image ne soit pas inondée de lumière. Pour allumer ou éteindre le flash, localisez l'option «Flash» à l'aide des flèches Haut et Bas et parcourez les deux options «Activé» et «Désactivé» à l'aide des flèches Gauche et Droite.

Quand vous avez fini, appuyez sur Annuler pour fermer l'application et revenir au menu.

## 12.2 Mémo

Cette application vous permet d'écrire de brèves notes et de les rechercher. Il peut s'agit d'un numéro de téléphone ou d'un pense-bête.

### 12.2.1 Ouvrir l'application Mémo

À partir du menu principal, descendez jusqu'à Utilitaires et appuyez sur OK. Dans Utilitaires, descendez jusqu'à Mémo et appuyez sur OK. Vous pouvez aussi appuyer sur la touche 7 à partir du menu principal.

### 12.2.2 Écrire un mémo

À l'ouverture de l'application, vous arrivez dans un menu dont le premier élément est «Ajouter un mémo». Appuyez sur OK sur cette option pour ajouter un nouveau mémo.

Le dialogue d'ajout d'un mémo contient deux zones d'édition, l'une pour le titre du mémo, l'autre pour son contenu. Appuyez sur les flèches Haut et Bas pour passer d'une zone à l'autre.

Entrez du texte dans ces deux champs en utilisant la saisie sur le clavier téléphonique en mode T9. Pour en savoir plus sur la saisie, voyez la section 3.8.3 ci-dessus.

Appuyez sur la touche Relire pour relire le contenu de votre zone d'édition. Les flèches Gauche et Droite vous permettent de naviguer caractère par caractère. La touche dièse vous permet de parcourir les claviers disponibles. Un appui bref sur la touche étoile efface le caractère précédent tandis qu'un appui long efface la totalité du texte contenu dans le champ. Quand vous avez terminé, appuyez sur OK pour enregistrer le mémo.

### 12.2.3 La liste des mémos

Dans cette liste, vous pouvez lire, modifier, supprimer et rechercher des mémos que vous avez créés.

Pour ouvrir la liste des mémos, descendez jusqu'à «Gestionnaire de mémos» et appuyez sur OK.

Voici comment naviguer dans la liste :

1. Les flèches Haut et Bas vous permettent de naviguer dans les mémos.
2. Les touches 1 et 7 vont au premier et au dernier mémo respectivement.
3. Les touches 3 et 9 remontent et descendent de 25 mémos respectivement.

Voici comment revoir les informations :

1. Appuyez sur la flèche Gauche ou sur la touche 4 pour reculer d'un caractère.
2. Appuyez sur la flèche Droite ou sur la touche 6 pour avancer d'un caractère.
3. Appuyez sur la touche 5 pour lire le caractère actuel.
4. Appuyez longuement sur la flèche Gauche ou sur la touche 4 pour lire le mot précédent.
5. Appuyez longuement sur la flèche Droite ou sur la touche 6 pour lire le mot suivant.
6. Appuyez sur la touche Relire pour réécouter le titre de votre mémo.

7. Appuyez longuement sur cette même touche pour entendre des informations détaillées sur votre mémo.

Pour modifier un mémo, naviguez jusqu'à lui comme nous l'avons vu précédemment et appuyez sur OK. Vous retrouvez les deux zones d'édition que vous aviez lors de la création du mémo et vous pouvez faire des modifications. Reportez-vous à la section 12.2.2 ci-dessus pour savoir comment créer un mémo. Appuyez sur OK pour enregistrer vos changements.

Vous pouvez modifier la façon dont les mémos sont triés grâce à l'option «Ordre de tri» qui se trouve dans le menu de l'application.

À partir de la liste des mémos, appuyez sur la touche Menu, descendez jusqu'à l'option «Ordre de tri» et appuyez sur OK ou appuyez simplement sur la touche 2 quand le menu apparaît.

Appuyez sur les flèches Haut et Bas pour choisir parmi les quatre choix disponibles :

- 1. Tri croissant par titre,
- 2. Tri décroissant par titre,
- 3. Tri croissant par date et
- 4. Tri décroissant par date.

Appuyez sur OK pour confirmer votre choix et la liste est réorganisé en fonction de celui-ci.

### 12.2.4 Rechercher un mémo

Pour rechercher un mémo, à partir de la liste des mémos, appuyez sur la touche 8. Tapez le mot à rechercher dans la zone d'édition qui apparaît et appuyez sur la flèche Bas. Définissez maintenant si la recherche doit se faire dans les titres, dans le contenu ou partout, en faisant votre choix avec les flèches Gauche et Droite. Appuyez à nouveau sur la flèche Bas pour passer à l'option suivante, le sens de la recherche. À l'aide des flèches Gauche et Droite, sélectionnez «Suivant» pour aller vers l'avant, ou «Précédent» pour aller vers l'arrière. Quand vous êtes prêt, appuyez sur OK.

Si un mémo correspond à votre recherche, le curseur se place dessus. Si aucun mémo de correspond, le message «Mémo non trouvé» est annoncé et vous revenez à la liste.

Pour quitter la recherche sans la lancer, appuyez sur Annuler.

Pour passer à l'occurrence suivante de la recherche, appuyez longuement sur la touche 9. Pour l'occurrence précédente, c'est la touche 7.

### 12.2.5 Effacer un mémo

Pour effacer un mémo, placez-y le curseur dans la liste et appuyez longuement sur Annuler. Le système vous demande de confirmer la suppression. Appuyez sur OK pour effacer ou sur Annuler pour ne pas effacer et retourner à la liste. Vous pouvez sélectionner plusieurs mémos pour les effacer en une seule fois. Pour sélectionner plusieurs éléments, utilisez la touche 0. Pour savoir comment procéder, reportez-vous à la section 4.2.5 ci-dessus.

## 12.3 Calculatrice

Utilisez cette calculatrice pour effectuer rapidement des calculs sur le pouce.

### 12.3.1 Ouvrir et fermer la Calculatrice

À partir du menu principal, descendez jusqu'à Utilitaires et appuyez sur OK. Dans Utilitaires, descendez jusqu'à Calculatrice et appuyez sur OK. Vous pouvez aussi appuyer sur la touche 8 à partir du menu principal.

Pour quitter l'application, appuyez sur la touche Annuler et vous revenez au menu.

### 12.3.2 Effectuer un calcul

Utilisez les touches suivantes pour effectuer votre calcul dans la calculatrice :

1. Plus : Appuyez longuement sur la touche 6.
2. Moins : Appuyez longuement sur la touche 4.
3. Multiplier par : Appuyez longuement sur la touche 2.
4. Diviser par : Appuyez longuement sur la touche 8.
5. Parenthèse gauche : Appuyez longuement sur la touche 1.
6. Parenthèse droite : Appuyez longuement sur la touche 3.
7. Virgule : Appuyez longuement sur le 9.
8. Pourcent : Appuyez longuement sur le 7.
9. Exposant : Appuyez longuement sur la touche 0.

Vous pouvez aussi choisir tous ces opérateurs dans le menu. Appuyez sur la touche Menu et parcourez le menu à l'aide des touches Haut et Bas jusqu'à l'opérateur souhaité, puis appuyez sur OK.

Pour effectuer le calcul, appuyez sur la touche OK. Appuyez sur la touche Relire pour répéter votre opération et son résultat.

Pour effacer un caractère, appuyez sur la touche étoile. Pour effacer tous les caractères, appuyez longuement sur l'étoile.

### 12.3.3 Utiliser l'aide

Vous pouvez obtenir de l'aide pour la Calculatrice. Appuyez sur la touche Menu, remontez jusqu'à «Ouverture de l'aide» et appuyez sur OK. Vous pouvez aussi appuyer sur la touche 0 une fois le menu ouvert. Pour sortir de l'aide et revenir à la Calculatrice, appuyez sur Annuler.

## 12.4 Alarme

L'alarme du Blaze ET vous permet de vous réveiller le matin ou de vous rappeler un événement.

### 12.4.1 Régler une alarme

Ouvrez le menu Utilitaires puis dans ce menu, naviguez jusqu'à «Alarme» et appuyez sur OK. Vous arrivez sur «Réglages d'alarme», appuyez une nouvelle fois sur OK.

Le dialogue des réglages d'alarme apparaît et vous êtes placé sur le premier champ d'édition, pour régler l'heure de l'alarme. Attention, l'heure ne fonctionne qu'en mode américain, c'est-à-dire au format 12 heures avec AM et PM. Tapez deux chiffres pour les heures, puis appuyez sur la flèche Bas pour régler les minutes. Tapez 2 chiffres pour les minutes, puis appuyez encore sur la flèche Bas. Utilisez les flèches Gauche ou Droite pour choisir AM (le matin) ou PM (l'après-midi) puis rappuyez sur la flèche Bas.

Les autres éléments de ce dialogue sont des options que vous pouvez ajouter à votre alarme. Les flèches Haut et Bas vous permettent de les parcourir et les flèches Gauche et Droite de changer le réglage.

Pour la «Période», vous pouvez définir si votre alarme retentit «Une fois», tous les «Jours de la semaine», uniquement le «Week-end» ou «Tous les jours».

Le «Son» vous permet de choisir entre différentes sonneries disponibles sur le Blaze ET.

Les valeurs du «Volume de l'alarme» s'échelonnent entre 1 et 15.

L'«Intervalle» détermine le temps qui doit s'écouler entre une xième sonnerie et la répétition suivante, si l'alarme n'a pas été arrêtée. Vous pouvez choisir entre 3, 5, 10, 15 et 30 minutes.

Enfin, la période, c'est le nombre de fois que le système répète l'alarme, si personne ne l'arrête. Vous avez le choix entre 1, 3, 5 ou 10 fois.

Quand vous êtes prêt, appuyez sur OK pour enregistrer votre alarme.

### 12.4.2 Supprimer une alarme

Lorsqu'une alarme a retenti et que vous l'avez arrêtée, si elle n'était pas périodique, elle disparaît automatiquement. Mais si d'autres occurrences sont prévues, il existe une option pour supprimer l'alarme.

Lorsque l'application Alarme s'ouvre, vous êtes placé sur «Réglages d'alarme». Appuyez sur la flèche Bas jusqu'à «Supprimer alarme» et appuyez sur OK. L'alarme est supprimée.

## 12.5 Réglage de la mise en veille

Pour ouvrir le réglage de la mise en veille, appuyez longuement sur la touche 0. Sinon, ouvrez le menu utilitaires et descendez jusqu'à cet utilitaire.

Appuyez sur les flèches Gauche ou Droite pour choisir un délai : «Désactivé», 3, 5, 10, 15, 20, 30, 45, 60 et 90 minutes. Une fois votre choix décidé, appuyez sur OK pour confirmer ou sur Annuler pour retourner au menu utilitaires.

L'appareil passera en veille après le délai que vous avez choisi.

## 12.6 Initialiser les options

### 12.6.1 Initialiser par l'option du menu Utilitaires

L'élément «Initialisation des options» vous permet de réinitialiser les options de votre Blaze ET à leur valeur par défaut à la sortie de l'usine. Pour réinitialiser les options, suivez les étapes ci-dessous :

1. À partir du menu principal, appuyez sur les flèches Haut et Bas jusqu'à Utilitaires, puis validez par OK.
2. Dans le menu utilitaires, choisissez «Initialisation des options» et validez par OK.
3. Votre appareil vous demande de confirmer votre volonté de réinitialiser les options. Appuyez sur les flèches Gauche et Droite pour choisir «Oui» ou «Non» et confirmez votre choix en appuyant sur OK.
4. L'appareil vous informe qu'il va redémarrer puis faire la suppression des options.

5. L'appareil redémarre, vous êtes placé en haut du menu principal et les options sont réinitialisées.

### 12.6.2 Initialiser par une combinaison de touches

Il est également possible de réinitialiser l'appareil en maintenant le bouton Annuler tout en appuyant sur le bouton de réinitialisation du système. Quand l'appareil émet un bip, relâchez le bouton de réinitialisation, mais continuez à maintenir Annuler pendant environ cinq secondes. L'appareil redémarre, initialise les options, puis redémarre une nouvelle fois.

## 12.7 Formater des disques

Vous pouvez formater le disque flash du Blaze ET ou formater une carte SD insérée dans votre appareil, ou encore une clé USB qui y est connectée.

À partir du menu principal, appuyez sur les flèches Haut et Bas jusqu'à Utilitaires, puis appuyez sur OK. Ensuite, appuyez sur les flèches Haut et Bas jusqu'à «Formater» et appuyez sur OK.

Choisissez le disque à formater en appuyant sur les flèches Gauche et Droite, puis appuyez sur OK. On vous demande de confirmer que vous voulez formater ce lecteur. Appuyez une nouvelle fois sur OK pour accepter. On vous demande une seconde confirmation, en vous expliquant que le formatage efface toutes les données. Appuyez une dernière fois sur OK pour démarrer le formatage.

À tout moment, appuyez sur Annuler pour sortir de la procédure de formatage.

## 12.8 Mettre votre Blaze ET à jour

Cette section décrit comment mettre à jour le micrologiciel de votre Blaze ET. Vous pouvez faire une mise à jour «En ligne», c'est-à-dire en utilisant votre connexion wifi pour récupérer automatiquement une mise à jour et l'installer, ou «Hors ligne», si vous disposez d'un fichier de mise à jour qui vous a été fourni par exemple par votre distributeur.

### 12.8.1 Mettre à jour en ligne

Suivez la procédure ci-dessous pour mettre à jour en ligne votre Blaze ET :

1. Assurez-vous que votre appareil est connecté à votre réseau wifi. Reportez-vous à la section 13.6 ci-dessous pour en savoir plus sur la connexion wifi.
2. Branchez l'adaptateur secteur. Il n'est pas possible de mettre l'appareil à jour lorsqu'il fonctionne sur batterie.
3. À partir du menu principal, appuyez sur les flèches Haut et Bas jusqu'à Utilitaires, puis appuyez sur OK.
4. Appuyez sur les flèches Haut et Bas jusqu'à «Mise à jour» et appuyez sur OK.
5. On vous demande si vous voulez faire une mise à jour «en ligne» ou «hors ligne». Appuyez sur les flèches Gauche et Droite pour choisir «En ligne» et appuyez sur OK.
6. Si l'adaptateur secteur est branché et si vous êtes connecté à Internet, le système recherche une éventuelle mise à jour. Si une mise à jour est disponible pour votre appareil, son téléchargement commence. Si la connexion wifi n'est pas disponible, l'appareil vous en informe et le dialogue de configuration du wifi s'ouvre. Si votre appareil dispose déjà de la version la

plus récente, le système vous le signale et vous propose si vous voulez tout de même procéder à l'installation de la mise à jour. Appuyez sur OK pour l'installer ou sur Annuler pour sortir du programme de mise à jour.

7. Quand le téléchargement est terminé, l'appareil annonce que la mise à jour démarre. Durant la phase de téléchargement, il est possible d'abandonner la mise à jour. Cependant, une fois que la mise à jour proprement dite à commencé, il n'est plus possible de l'abandonner en cours de route. Ne déconnectez pas l'adaptateur secteur et n'appuyez sur aucune touche.
8. À la fin de la procédure, le Blaze ET annonce que la mise à jour a réussi et revient au menu principal, après avoir redémarré.

### 12.8.2 Mettre à jour hors ligne

Suivez la procédure ci-dessous pour mettre à jour en ligne votre Blaze ET :

1. Assurez-vous que vous disposez d'un fichier de mise à jour. Il est peut-être possible de le télécharger à partir du site web de votre distributeur, celui-ci vous a peut-être adressé le lien de téléchargement par messagerie électronique.
2. Le fichier de mise à jour porte l'extension BIN. Si on vous a fourni un fichier compressé, décompressez-le. Copiez le fichier BIN sur une carte SD.
3. Placez la carte SD dans le lecteur de carte du Blaze ET.
4. Branchez l'adaptateur secteur. Il n'est pas possible de mettre l'appareil à jour lorsqu'il fonctionne sur batterie.
5. À partir du menu principal, appuyez sur les flèches Haut et Bas jusqu'à Utilitaires, puis appuyez sur OK.
6. Appuyez sur les flèches Haut et Bas jusqu'à «Mise à jour» et appuyez sur OK.
7. On vous demande si vous voulez faire une mise à jour «en ligne» ou «hors ligne». Appuyez sur les flèches Gauche et Droite pour choisir «Hors ligne» et appuyez sur OK.
8. L'appareil annonce que la mise à jour démarre. Il n'est pas possible de l'abandonner en cours de route. Ne déconnectez pas l'adaptateur secteur et n'appuyez sur aucune touche.
9. À la fin de la procédure, le Blaze ET annonce que la mise à jour a réussi et revient au menu principal, après avoir redémarré.

## 13 Le menu Options

Le menu «Options» vous permet de définir des préférences générales ainsi que la date et l'heure, et de configurer le Bluetooth et le wifi.

Pour accéder à ce menu, appuyez sur les flèches Haut et Bas dans le menu principal pour naviguer jusqu'à «Options» et appuyez sur OK. Le menu «Options» contient les éléments suivants :

1. Réglages généraux
2. Réglages de la voix du système
3. Réglages des alertes sonores
4. Réglages de l'enregistrement
5. Réglages date et heure
6. Réglages Bluetooth
7. Wifi
8. Réglages braille

9. État de la batterie et de l'alimentation
10. État du système.

Les «Réglages de l'enregistrement» ont été décrits à la section 8.4 ci-dessus. L'«État de la batterie» annonce simplement le niveau de charge et si l'adaptateur secteur est connecté ou non. Nous allons décrire ici les autres éléments de ce menu.

## 13.1 Régler les paramètres généraux

Ce dialogue contient plusieurs paramètres permettant de personnaliser le fonctionnement et les annonces de votre Blaze ET. À partir du menu principal, ouvrez le menu «Options» comme nous l'avons expliqué plus haut, puis validez sur le premier élément : «Réglages généraux».

Dans ce dialogue, utilisez les flèches Haut et Bas pour parcourir les options et les flèches Gauche et Droite pour changer la valeur d'un réglage.

Le dialogue des «Réglages généraux» contient les paramètres suivants :

1. «Information à annoncer» : Détermine les informations à annoncer lorsque vous naviguez avec le Blaze ET. Les choix disponibles sont : «Contrôle», qui annonce le type de contrôles rencontré dans les programmes comme une zone d'édition, un élément de liste…, «Type», qui indique le type de fichier ou de dossier que vous rencontrez comme Daisy, média…, «Tous», qui annonce toutes ces informations et «Désactivé», qui n'en annonce aucune.
2. «Verrouillage numérique» : Détermine si le clavier téléphonique est opérationnel. Choisissez «Activé» ou «Désactivé» avec les flèches Gauche et Droite.
3. «Alertes marqueurs» : Détermine si votre Blaze ET annonce les marqueurs pendant la lecture de documents, de livres ou de fichiers multimédia. Choisissez entre «Activé» et «Désactivé».
4. «Nombre d'éléments par page» : Détermine de combien d'éléments vous vous déplacez lorsque vous appuyez sur la touche 3 pour reculer de X éléments et sur la touche 9 pour avancer de X éléments. Ces touches sont utilisables par exemple dans l'Explorateur, ou dans les listes de lecture. La valeur par défaut est 25. Les valeurs possibles sont 5, 10, 15, 20 et 25.
5. «Mise en sommeil» : Détermine la durée d'inactivité après laquelle l'appareil s'éteint. Vous avez le choix entre 5, 10, 15, 30 minutes et «Désactivé». Avec cette dernière option, l'appareil ne s'arrête jamais, sauf si la batterie devient trop faible.
6. «Notification de la date et de l'heure» : Définit la façon dont la date et l'heure vous sont restituées. Choisissez entre la «Date» seulement, l'«Heure» seulement ou les deux.
7. «Langue de lecture de livres» : Vous avez le choix entre le Français, qui est sélectionné par défaut, et l'anglais, si vous avez des livres dans cette langue.
8. «Genre de la voix de lecture» : Sélectionnez «Homme» ou «Femme».

Appuyez sur OK pour fermer le dialogue et enregistrer vos changements. Appuyez sur Annuler pour le fermer sans les enregistrer.

## 13.2 Régler la voix du système

Cette section décrit comment régler le volume, la vitesse et la tonalité de la voix du système, qui vous guide tout au long de votre utilisation de l'appareil.

Ouvrez le menu «Options», descendez jusqu'à «Réglages de la voix du système» et appuyez sur OK pour ouvrir le dialogue.

Dans ce dialogue, utilisez les flèches Haut et Bas pour parcourir les options et les flèches Gauche et Droite pour changer la valeur d'un réglage. Appuyez sur OK pour fermer le dialogue et enregistrer vos changements. Appuyez sur Annuler pour le fermer sans les enregistrer. Le dialogue «Réglages de la voix du système» contient cinq éléments :

1. «Vitesse de la voix» : Règle la rapidité de la voix entre 1, très lent, et 15, très rapide.
2. «Tonalité de la voix» : Définit la hauteur de la voix entre 1, très grave, et 15, très aiguë.
3. «Volume de la voix» : Permet de faire parler l'appareil plus ou moins fort. Les valeurs possibles vont de 1 à 15.
4. «Voix» : Choisissez entre la voix de femme, par défaut, et la voix d'homme.
5. «Alerte pour lettres majuscules» : Définit si la synthèse vocale annonce ou non les lettres majuscules. Vous avez le choix entre «Activé» et «Désactivé».

## 13.3 Régler les alertes sonores

Le dialogue des «Réglages des alertes sonores» vous permet de définir comment le Blaze ET vous alerte quand vous rencontrez une progression, à une heure précise ou pour l'état de la batterie.

Ouvrez le menu «Options», descendez jusqu'à «Réglages des alertes sonores» et appuyez sur OK pour ouvrir le dialogue.

Appuyez sur OK pour fermer le dialogue et enregistrer vos changements. Appuyez sur Annuler pour le fermer sans les enregistrer. Le dialogue «Réglages des alertes sonores» contient cinq éléments :

1. «Alertes sonores» : Choisissez «Activé» ou «Désactivé».
2. «Son de mise en marche et d'arrêt» : Choisissez entre «Bip», «Message» et «Désactivé».
3. «Sons pour les boutons» : choisissez «Sons de base 1», «Sons de base 2», «Sons de base 3» et «Désactivé».
4. «Son alerte batterie» : Choisissez entre «Bip» et «Message».
5. «Annonce horaire» : Choisissez entre «Bip», «Message» et «Désactivé».

## 13.4 Régler la date et l'heure

Vous pouvez définir la date et l'heure de deux façons : manuellement dans le dialogue «Réglages date et heure» ou automatiquement grâce à un serveur de temps sur Internet.

### 13.4.1 Régler la date et l'heure manuellement

Voici les étapes pour régler manuellement la date et l'heure :

1. À partir du menu principal, ouvrez le menu «Options» et descendez jusqu'à «Réglages date et heure».
2. Appuyez sur OK pour ouvrir le dialogue.
3. Vous arrivez sur le mois. Tapez deux chiffres représentant le mois.
4. Appuyez sur la flèche Bas et tapez deux chiffres pour le jour.
5. Appuyez sur la flèche Bas et tapez quatre chiffres pour l'année.
6. Appuyez sur la flèche Bas et choisissez le «format de l'heure» avec les flèches Gauche et Droite. Positionnez-vous sur «24 heures».

7. Si vous avez choisi le format «12 heures», appuyez sur la flèche Bas et choisissez entre «AM» (pour le matin) et «PM» (pour l'après-midi). Si vous êtes au format 24 heures, ignorez cette étape.
8. Appuyez sur la flèche Bas et tapez deux chiffres pour l'heure.
9. Appuyez sur la flèche Bas et tapez deux chiffres pour les minutes.
10. Appuyez sur la flèche Bas et choisissez le «fuseau horaire» avec les flèches Gauche et Droite. Positionnez-vous sur «Bruxelles, Copenhague, Madrid Paris».
11. Appuyez sur la flèche Bas et choisissez s'il faut utiliser ou non le «changement d'heure» avec les flèches Gauche et Droite. Positionnez-vous sur «Oui».
12. Quand vous avez terminé, appuyez sur OK pour enregistrer vos réglages ou sur Annuler pour les rejeter et fermer le dialogue. Vous revenez au menu «Options».

### 13.4.2 Synchroniser l'appareil avec un serveur de temps sur Internet

Pour utiliser cette fonction, vous devez être connecté à votre réseau wifi. Pour en savoir plus sur la connexion wifi, reportez-vous à la section 13.6 ci-dessous.

Suivez les étapes ci-dessous pour synchroniser l'horloge interne de l'appareil avec un serveur de temps :

1. Ouvrez le dialogue «Date et heure» comme indiqué à la section 13.4.1 ci-dessus.
2. Appuyez sur les flèches Haut et Bas jusqu'à «Synchronisation» et choisissez «Oui» à l'aide des flèches Gauche et Droite. L'autre choix possible est : «Non».
3. Appuyez sur OK. L'appareil se synchronise alors avec notre serveur de temps. Il n'est pas nécessaire de régler l'heure manuellement. Vous revenez au menu «Options».

## 13.5 Bluetooth

Au lieu des haut-parleurs internes, vous pouvez utiliser une enceinte Bluetooth ou un casque Bluetooth. Vous aurez une meilleure qualité audio.

*Remarque : On note de moins bonnes performances de l'appareil lorsque le Bluetooth et le wifi fonctionnent en même temps.*

### 13.5.1 Activer ou désactiver le Bluetooth

Faites ce qui suit pour activer ou désactiver le Bluetooth :

1. À partir du menu principal, ouvrez le menu «Options» et descendez jusqu'à «Réglages Bluetooth».
2. Appuyez sur OK pour ouvrir le dialogue des «Réglages Bluetooth».
3. Vous arrivez sur l'«État Bluetooth». Appuyez sur les flèches Gauche et Droite et choisissez «Activé».
4. Appuyez sur OK pour enregistrer le changement ou sur Annuler pour fermer sans l'enregistrer. Vous revenez au menu «Options».

### 13.5.2 Connecter un périphérique audio Bluetooth

Avant de pouvoir vous connecter à un périphérique Bluetooth, vous devez demander au système de le rechercher. Voici les épates pour rechercher un périphérique :

1. Sur votre enceinte ou votre casque, assurez-vous que votre appareil sera visible lorsqu'il sera recherché. Pour vous en assurez, reportez-vous à la documentation de votre appareil audio.

2. À partir du menu principal, ouvrez le menu «Options» et descendez jusqu'à «Réglages Bluetooth».
3. Appuyez sur OK pour ouvrir le dialogue des «Réglages Bluetooth».
4. Vous arrivez sur l'«État Bluetooth». Appuyez sur les flèches Gauche et Droite et choisissez «Activé».
5. Appuyez sur la flèche Bas pour lancer la recherche de périphérique Bluetooth audio à proximité. Des bips vous indiquent que la recherche est en cours.
6. Quand la recherche est terminée, une liste des périphériques disponibles apparaît. Appuyez sur les flèches Gauche et Droite pour sélectionner votre périphérique audio.
7. Appuyez sur OK quand vous avez trouvé le périphérique auquel vous voulez vous connecter. Si la connexion est établi, une série de bips est émise et votre appareil audio devrait recevoir le son du Blaze ET.
8. Appuyez sur Annuler à tout moment pour quitter l'établissement d'une connexion Bluetooth. Vous revenez au menu «Options».

### 13.5.3 Déconnecter un périphérique audio Bluetooth

Il se peut que vous vouliez vous déconnecter d'un périphérique Bluetooth pour vous connecter ensuite à un autre périphérique ou pour utiliser les haut-parleurs internes. Voici les étapes à suivre pour déconnecter un périphérique audio Bluetooth :

1. À partir du menu principal, ouvrez le menu «Options» et descendez jusqu'à «Réglages Bluetooth».
2. Appuyez sur OK pour ouvrir le dialogue des «Réglages Bluetooth».
3. Vous arrivez sur l'«État Bluetooth». Appuyez sur la flèche Bas pour lancer la recherche de périphérique Bluetooth audio à proximité. Des bips vous indiquent que la recherche est en cours.
4. Quand la recherche est terminée, une liste des périphériques disponibles apparaît. Appuyez sur les flèches Gauche et Droite pour sélectionner le périphérique audio auquel vous êtes actuellement connecté.
5. Appuyez sur OK pendant cinq secondes quand vous avez trouvé le périphérique à déconnecter. Le périphérique se déconnecte et le profil Bluetooth est supprimé.
6. Appuyez sur Annuler pour fermer les «Réglages Bluetooth». Vous revenez au menu «Options».

## 13.6 Wifi

Cette section explique comment savoir si le wifi est activé ou non, comment l'activer et le désactiver, comment se connecter et supprimer le profil de connexion.

La connexion à votre wifi apporte des capacités supplémentaires à votre Blaze ET, comme :

- La synchronisation avec un serveur de temps, qui vous assure que l'appareil est toujours à l'heure (voir la section 13.4.2 ci-dessus).
- L'écoute de web radios, des radios qu'on trouve sur Internet et qui peuvent diffuser à partir de n'importe quel endroit du globe (voir la section 10 ci-dessus).
- L'abonnement à des podcasts, ce qui vous permet de télécharger les derniers épisodes de vos podcasts préférés (voir la section 11 ci-dessus).

- La mise à jour facile de votre appareil, grâce à la procédure de mise à jour en ligne (voir la section 12.8.1 ci-dessus).

*Remarque : On note de moins bonnes performances de l'appareil lorsque le Bluetooth et le wifi fonctionnent en même temps.*

### 13.6.1 Connaître l'état du réseau wifi

Pour connaître l'état du réseau, il suffit d'appuyer sur le bouton Info. Les informations données incluent l'état du réseau.

Vous pouvez aussi ouvrir le menu «Options» et descendre jusqu'à «Wifi». Le Blaze ET annonce alors si le wifi est activé, connecté et, s'il est connecté, le nom du réseau.

### 13.6.2 Activer et désactiver le wifi

Le wifi vous permet de vous connecter à des webradios, de vous abonner à des podcasts et de télécharger des épisodes et d'accéder aux mises à jour en ligne du Blaze ET. Pour activer le wifi, procédez comme suit :

1. À partir du menu principal, ouvrez le menu «Options» et descendez jusqu'à «Wifi».
2. Appuyez sur OK pour ouvrir le dialogue «Wifih». Vous arrivez sur l'option «Wifi». Appuyez sur les flèches Gauche et Droite pour choisir entre «Activé» et «Désactivé».
3. Appuyez sur OK pour enregistrer le réglage.

Si le wifi est activé et que vous êtes à portée d'un réseau auquel vous vous êtes déjà connecté, le Blaze ET s'y reconnecte automatiquement. Nous vous conseillons de désactiver le wifi quand vous ne vous en servez pas, ceci économise la batterie.

### 13.6.3 Se connecter à un réseau wifi

Suivez les étapes ci-dessous pour vous connecter à un réseau wifi :

1. Ouvrez le dialogue «Wifi» comme expliqué précédemment à la section 13.6.2 ci-dessus.
2. Le dialogue s'ouvre, vous arrivez sur la première option, «Wifi».
3. Si l'option est réglée sur «Désactivé», appuyez sur la flèche Droite pour passer sur «Activé».
4. Appuyez sur la flèche Bas.
5. Vous arrivez sur la liste des réseaux wifi disponibles. Naviguez avec les flèches Gauche et Droite pour localiser le réseau auquel vous voulez vous connecter. À mesure que vous vous déplacez, vous entendez le nom, la force du signal et le type de sécurité.
6. Appuyez sur OK quand vous avez trouvé le réseau désiré. Si aucun code n'est nécessaire pour se connecter, le Blaze ET essaie d'établir la connexion. Si un mot de passe est nécessaire, une zone de saisie s'affiche, dans laquelle vous devez taper la clé de sécurité. Pour saisir la clé, utilisez la saisie sur le clavier téléphonique en mode T9. Pour en savoir plus sur la saisie dans les zones d'édition, reportez-vous à la section 3.8.3 ci-dessus. Appuyez sur la touche dièse pour parcourir les différents panneaux de caractères.
7. Quand vous avez terminé, appuyez sur OK pour vous connecter. À tout moment, pour interrompre la procédure, appuyez sur Annuler.

8. Après quelques secondes, si la connexion est établie, le Blaze ET annonce qu'il est connecté au réseau et vous revenez au menu «Options». Si la connexion n'a pas pu être établie, le Blaze ET l'annonce et vous revenez à la liste des réseaux disponibles.

### 13.6.4 Supprimer un profil de connexion

Il se peut que vous vouliez détruire un profil de connexion tout simplement parce que vous savez que vous ne l'utiliserez plus ou parce que le mot de passe ou certains paramètres de la connexion ont changé et vous devez l'effacer pour la recréer avec les nouveaux paramètres.

Voici les étapes pour supprimer un profil de connexion à un réseau wifi :

1. Ouvrez le dialogue «Wifi» comme expliqué précédemment à la section 13.6.2 ci-dessus.
2. Le dialogue s'ouvre, vous arrivez sur la première option, «Wifi».
3. Si l'option est réglée sur «Désactivé», appuyez sur la flèche Droite pour passer sur «Activé».
4. Appuyez sur la flèche Bas.
5. Vous arrivez sur la liste des réseaux wifi disponibles.
6. Naviguez avec les flèches Gauche et Droite pour localiser le réseau que vous voulez supprimer.
7. Appuyez longuement sur le bouton Annuler. L'appareil annonce que le profil a été supprimé. Si vous étiez connecté à ce réseau, vous êtes déconnecté et le profil n'existe plus.

## 13.7 Connecter un afficheur braille Hims

Le menu des «Réglages braille» vous permet de définir si la prise en charge des afficheurs braille est activée ou non et si vous préférez le braille abrégé, intégral ou informatique.

Pour ouvrir les réglages du braille, à partir du menu principal, ouvrez le menu «Options» et descendez jusqu'à «Réglages braille».

La première option «Afficheur braille» peut être «Activé», pour avoir un support braille ou «Désactivé». Appuyez sur les flèches Gauche et Droite pour modifier cette option.

La dernière option, «Braille», vous permet de choisir entre le «Braille abrégé», le «Braille intégral» et le «Braille informatique».

Appuyez sur OK pour enregistrer vos réglages et revenir au menu «Options». Appuyez sur Annuler pour y revenir sans enregistrer vos éventuelles modifications.

Vous ne pouvez vous connecter qu'à un afficheur braille de la société Hims. Seule la connexion en Bluetooth est prise en charge. Cela peut avoir un intérêt pour les personnes sourdes et aveugles et dans d'autres situations.

Pour établir une connexion, si vous avez un afficheur braille Hims à proximité, appuyez longuement sur la touche 0. Si le Bluetooth est activé, la connexion devrait s'établir automatiquement. Si la connexion ne s'établit pas automatiquement, vous arrivez dans les paramètres du Bluetooth. Vérifiez que le Bluetooth est activé sur le Blaze ET, ainsi que sur la plage braille.

## 13.8 État du système

Cette option vous permet d'afficher des informations sur votre appareil. À partir du menu principal, ouvrez le menu «Options» et descendez jusqu'à «État du système».

Dans ce dialogue, vous trouvez les informations suivantes :

- La version du micrologiciel.
- La date de compilation.
- Le n° de série.
- L'espace total et l'espace libre du disque flash interne.
- Si une carte SD est connectée, espace total et espace libre sur la carte.
- Si vous êtes connecté en wifi, l'adresse Mac.
- Les licences open source : vous pouvez appuyer sur OK sur cette option pour voir les informations de licences sur le Blaze.

Déplacez-vous à l'aide des flèches Haut et Bas dans la liste. Vous pouvez naviguer caractère par caractère en appuyant sur les flèches Gauche et Droite. Appuyez sur Annuler pour fermer le dialogue une fois que vous avez trouvé ce que vous cherchiez.

# 14 Annexes

## 14.1 Annexe 1 : Commandes d'un afficheur braille Hims connecté en Bluetooth

Voici les commandes pour travailler avec le Blaze ET en utilisant une plage braille Hims. Pour chaque commande, nous indiquons d'abord la commande, puis la combinaison de points braille.

### 14.1.1 Touches par défaut

1. Flèche Haut : Espace-a (point 1)
2. Flèche Bas : Espace-point 4
3. Flèche Gauche : Espace-point 3
4. Flèche Droite : Espace-point 6
5. Entrée : Point 8
6. Annuler : Espace-e (points 1-5)
7. Aller au menu principal : F3 ou F1-d (points 1-4-5)
8. Ouvrir le menu du programme : F2 ou Espace-m (points 1-3-4)
9. Information : Espace-i (points 2-4)
10. Date et heure : Espace-t (points 2-3-4-5)
11. Où suis-je ? : Espace-w (points 2-4-5-6).

### 14.1.2 Touches dans le lecteur de livres

1. Unité de mouvement précédente : Points 2-3 ou Retour arrière-points 2-3
2. Unité de mouvement suivante : Points 5-6 ou Retour arrière-points 5-6
3. Élément précédent en fonction du mouvement sélectionné : Point 3 ou Retour arrière-point 2
4. Élément suivant en fonction du mouvement sélectionné : Point 6 ou Retour arrière-point 5
5. Caractère précédent : Espace-point 3
6. Caractère suivant : Espace-point 6
7. Ligne précédente : Espace-a (point 1)
8. Ligne suivante : Espace-point 4

9. Paragraphe précédent : Espace-points 2-3
10. Paragraphe suivant : Espace-points 5-6
11. Page précédente : Espace-2 (points 1-2-6)
12. Page suivante : Espace-points 3-4-5
13. Début du document : Espace-l (points 1-2-3)
14. Fin du document : Espace-points 4-5-6
15. Lecture et Pause : Espace
16. Annuler : Espace-e (points 1-5)
17. Mode continu ou mode manuel : Point 8

### 14.1.3 Touches dans le Lecteur Daisy

1. Unité de mouvement précédente : Points 2-3 ou Retour arrière-points 2-3
2. Unité de mouvement suivante : Points 5-6 ou Retour arrière-points 5-6
3. Élément précédent en fonction du mouvement sélectionné : Point 3 ou Retour arrière-point 2
4. Élément suivant en fonction du mouvement sélectionné : Point 6 ou Retour arrière-point 5
5. Paragraphe précédent : Espace-points 2-3
6. Paragraphe suivant : Espace-points 5-6
7. Page précédente : Espace-2 (points 1-2-6)
8. Page suivante : Espace-points 3-4-5
9. Début du document : Espace-l (points 1-2-3)
10. Fin du document : Espace-points 4-5-6
11. Expression précédente : Espace-a (point 1)
12. Expression suivante : Espace-point 4
13. Titre précédent : point 2 ou Espace-point 2
14. Titre suivant : Point 5 ou Espace-point 5
15. Lecture et Pause : Espace
16. Annuler : Espace-e (points 1-5).

### 14.1.4 Touches dans l'OCR

1. Unité de mouvement précédente : Points 2-3 ou Retour arrière-points 2-3
2. Unité de mouvement suivante : Points 5-6 ou Retour arrière-points 5-6
3. Élément précédent en fonction du mouvement sélectionné : Point 3 ou Retour arrière-point 2
4. Élément suivant en fonction du mouvement sélectionné : Point 6 ou Retour arrière-point 5
5. Caractère précédent : Espace-point 3
6. Caractère suivant : Espace-point 6
7. Mot précédent : Espace-point 2
8. Mot suivant : Espace-point 5
9. Ligne précédente : Espace-a (point 1)
10. Ligne suivante : Espace-point 4
11. Paragraphe précédent : Espace-points 2-3
12. Paragraphe suivant : Espace-points 5-6
13. Début du document : Espace-l (points 1-2-3)
14. Fin du document : Espace-points 4-5-6
15. Lecture et Pause : Espace
16. Annuler : Espace-e (points 1-5).

## 14.2 Annexe 2 : Les accessoires du Blaze ET

Voici la liste des accessoires :

- Le stand de numérisation,
- La télécommande
- La station d'accueil.

Nous vous rappelons qu'il est également possible d'acquérir auprès de votre distributeur :

- Une batterie supplémentaire,
- Un adaptateur secteur supplémentaire.

### 14.2.1 Monter le stand de numérisation

Pour plus de commodité lors de l'expédition, le stand vous est envoyé en kit. Il vous faudra donc l'assembler pour l'utiliser. Le paquet contient deux petites articulations et trois pièces de métal dont la taille et la forme varient.

1. Identifiez d'abord la pièce longue, avec un rebord au milieu. Posez-la sur une table ou toute surface plane à votre disposition.
2. Localisez une seconde longue plaque, munie de deux vis près des extrémités. Placez cette deuxième plaque en position verticale et calez-la contre la partie intérieure du rebord, sur la première plaque. Le rebord qui va jusqu'au centre doit être à l'intérieur.
3. La vis au bas de la seconde plaque devrait venir se placer dans un petit creux ménagé au centre du rebord.
4. Placez un des écrous sur la vis et vissez-le à fons.

*Figure 6, illustrant l'explication du point 14.2.1 étape 4*

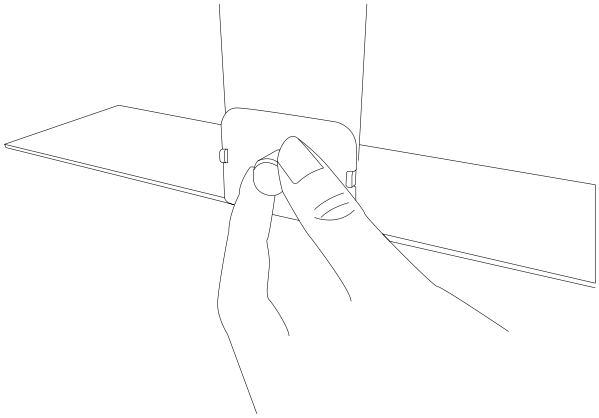

5. Repérez la pièce rectangulaire avec un rebord situé au bas de la pièce.
6. Placez ce rebord sur l'autre extrémité de la deuxième plaque, de sorte que la plaque soit à l'intérieur du rebord.

*Figure 7, illustrant l'explication du point 14.2.1 étape 6*

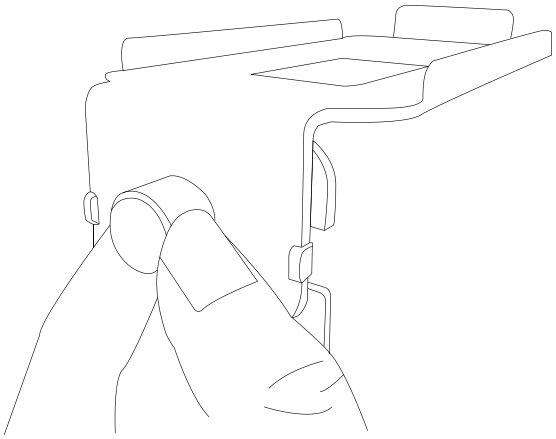

7. La vis en haut de la deuxième plaque devrait prendre sa place dans un petit creux au centre du rebord de la petite pièce.
8. Placez le second écrou sur la vis et vissez-le à fond.

*Figure 8, illustrant l'explication du point 14.2.1 étape 8*

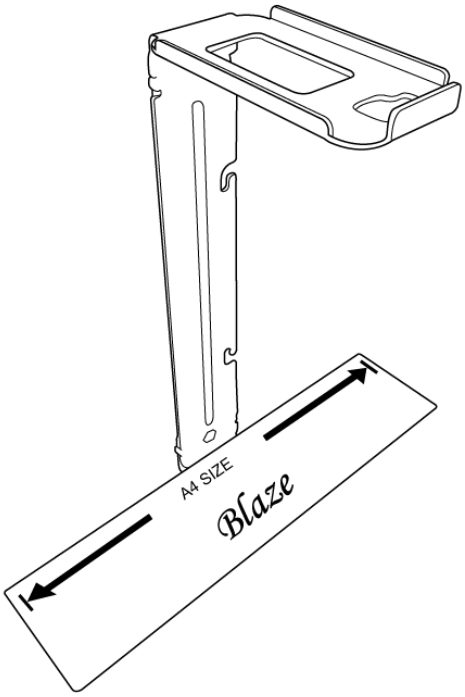


### 14.2.2 La télécommande

La télécommande vous permet de contrôler l'OCR sans avoir à toucher votre Blaze, une fois qu'il est en place sur le stand. Ainsi, vous ne risquez pas de le faire bouger quand vous le cherchez pour appuyer sur le bouton et prendre la photo.

*Figure 9, illustrant l'explication du point 14.2.2*

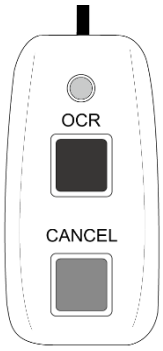


Tenez la télécommande dans votre main et mettez le port micro-USB face à vous. La télécommande contient deux boutons : Le premier, tout en haut, c'est le bouton OCR. L'autre bouton, c'est le bouton annuler. Ils ont les mêmes fonctions que leurs homologues sur l'appareil.

Pour utiliser la télécommande, connectez le câble fourni d'un côté à la télécommande, de l'autre à votre Blaze ET.

### 14.2.3 La station d'accueil

Cette station vous permet d'y poser votre Blaze ET pour le recharger. Elle permet aussi de recharger une batterie supplémentaire. Vous pouvez acheter une batterie de plus auprès de votre revendeur. Elle vous permet enfin de connecter des enceintes externes plus facilement, si vous devez utiliser un câble.

*Figure 10, illustrant l'explication du point 14.2.3*

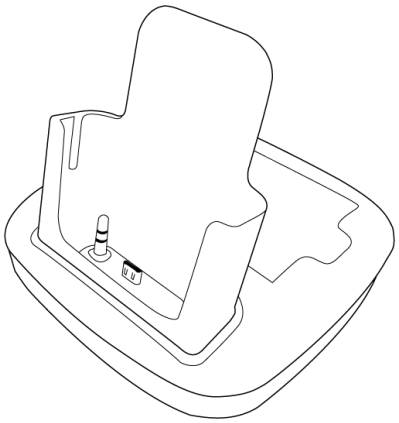

Placez la station d'accueil sur une table et mettez les ports vers l'arrière. Vous sentez une extension rectangulaire qui dépasse de la station en hauteur. Au bas de ce rectangle, vous sentez la connexion micro-USB au centre et un jack stéréo sur la gauche. Tenez le Blaze ET en position verticale et le clavier vers vous, comme nous l'avons suggéré à la section 1.4 ci-dessus, et faites-le glisser vers le bas, contre ce rectangle. Appuyez jusqu'à ce que l'appareil ne puisse plus descendre et que les connecteurs de la station soient bien engagés dans leurs prises respectives.

Avant d'utiliser la station d'accueil, connectez l'adaptateur secteur dans le port situé à l'arrière de la station, sur la gauche. Connectez aussi des haut-parleurs ou des écouteurs à la prise jack stéréo également à l'arrière de la station, à droite du port micro-USB.

Quand l'appareil est sur la station, il se charge via le port micro-USB de la station et le son de l'appareil est dirigé vers la sortie audio de la station. Il faut donc y connecter des enceintes. Si vous utilisez un appareil audio en Bluetooth avec le Blaze ET, il est déconnecté quane l'appareil est sur la station, le son étant envoyé auxs haut-parleurs connectés à la station. Si vous déconnectez le Blaze ET de la station et si l'appareil Bluetooth est toujours à portée, la connection Bluetooth reprend.

Pour charger votre batterie supplémentaire, insérez-la dans le compartiment prévu à cet effet à l'arrière de la station d'accueil. Repérez le point en relief sur la batterie et placez-le orienté vers le haut et en haut à gauche de la batterie. Posez la batterie horizontalement dans le compartiment et insérez d'abord le côté gauche, puis le droit.