RUBY® HD

Manuel de l'Utilisateur

440619-001 Rev. C - Traduction Mars 2014

A Lire Attentivement

- Avant d’utiliser RUBY HD pour la 1ere fois vous devez charger ses batteries. Une charge complète prend environ 2 heures. Rendez-vous à la section « Charger votre RUBY HD » page 8 pour la procédure de chargement et pour évaluer le niveau de charge.
- Pour les commandes de base du RUBY HD, rendez-vous à la page 7 à la section « Démarrage rapide ».
- Pour les commandes avancées du RUBY HD, lisez la totalité de ce manuel.

TABLE DES MATIERES

1. Aperçu 5
2. Description 6
3. Démarrage rapide : 7
4. Charger votre RUBY HD 8
5. Description des boutons 9
6. Grossissement : 10
7. Changer les modes d'image : 10
8. Activer les modes paramétrables 11
9. Capturer l'image 12
10. Eteindre les LED d'éclairage 12
11. Utiliser le lignage et le fenêtrage 12
12. Sauvegarde des images capturées 14
13. Transférer les images vers un ordinateur 16
14. Transférer les images vers le RUBY HD : 17
15. Nettoyer l'écran et le RUBY HD 17
16. Résolution des problèmes de fonctionnement 18
17. Informations techniques : 20
18. Sécurité : 20

1. Aperçu

Merci pour votre achat du RUBY HD.

Le RUBY HD est une loupe électronique portable qui peut être utilisée pour grossir les objets de 2x à 13X. Elle a une caméra autofocus 5 Mégapixels qui vous offre une image de qualité et précise sur un écran 4.3 pouces LCD. RUBY HD a 5 modes d'images intégré et 15 modes qui peuvent être ajouter via les menus.

L'appareil intègre une poignée repliable. La poignée permet de tenir la loupe au plus près des objets tout en appuyant sur les boutons du zoom continu de 2x à 13X et/ou gel d'image. Cette poignée est idéale pour regarder les étiquettes des boites de conserve, de prix dans les magasins, les reçus, les cartes de visite, …

Lorsque la poignée est fermée, vous pouvez placer l'appareil directement, sur le document que vous souhaitez consulter

RUBY HD peut stocker jusqu' à 80 images que vous pouvez facilement copier sur votre ordinateur via la connectique USB.

L'appareil comporte aussi des fonctions de lignages et de fenêtrage que vous pouvez facilement activer pour vous aider à suivre la ligne ou vous localiser sur le document.

2. Description

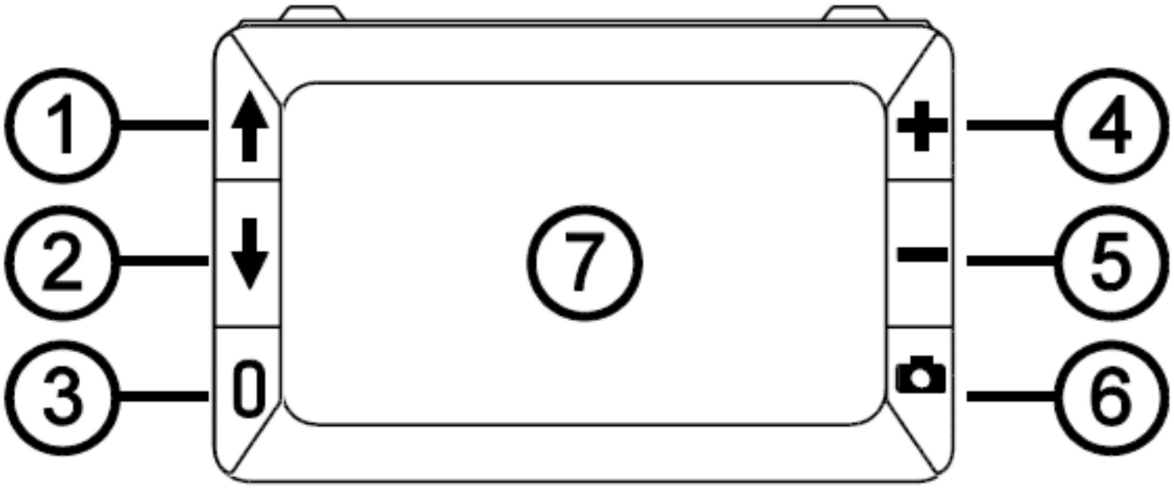

1 & 2 - Navigation dans les modes d'image (boutons bleus)
3 – ON-OFF (bouton vert & jaune)
4 – Augmenter le zoom (bouton jaune)
5 – Réduire le zoom (bouton jaune)
6 – Capture d'image (bouton rouge)

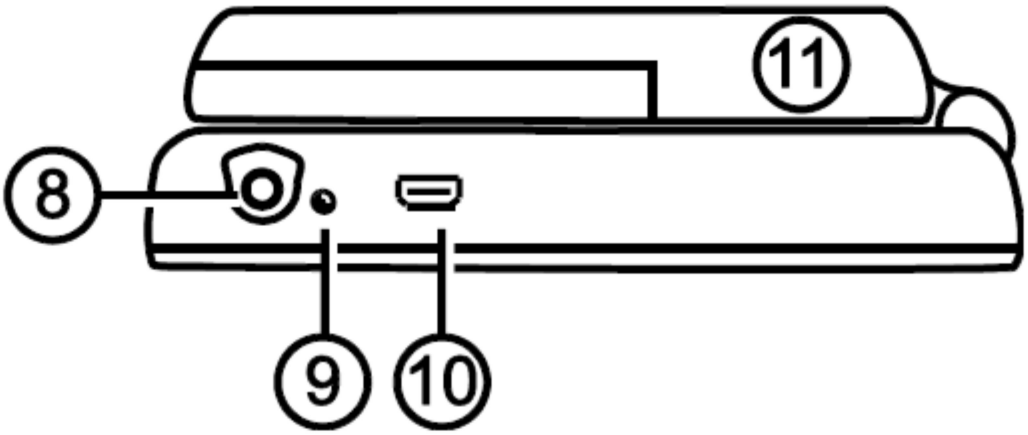

8 – Alimentation 5V – 2.1A
9 – Indicateur LED de la Batterie
10 – Port USB – micro USB
11 – Poignée en position fermé

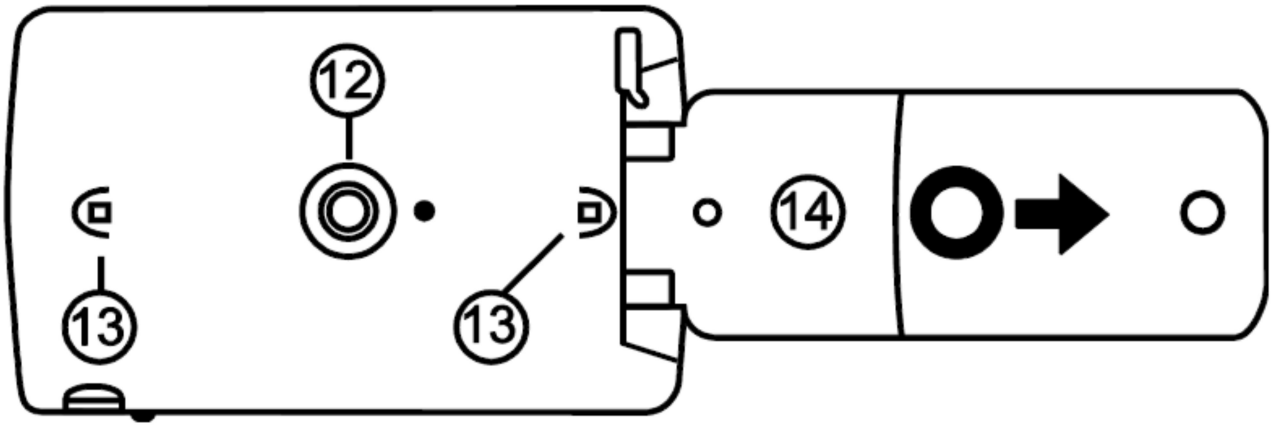

12 – Caméra (5Mp)
13 – Eclairage LED
14 – Poignée en position ouverte

3. Démarrage rapide :

Les points ci-dessous vous guident dans l'utilisation de votre RUBY HD.

1- Assurez-vous que l'appareil est convenablement chargé.
2- Allumez l'appareil en appuyant sur le bouton vert /jaune.
3- Exécutez l'un des points suivants :
   Dépliez la poignée pour utiliser l'appareil à main levée
   Repliez la poignée et placez l'appareil sur le document à consulter.

4- Régler le grossissement au niveau désiré grâce aux boutons jaunes «+ » ou « - ».
5- Choisissez le mode d'image grâce boutons bleus pour obtenir un contraste qui vous convient.
6- Capturer l'image sur l'écran LCD en pressant le bouton si vous souhaitez consulter des détails sur l'image.
7- Sauver l'image ou retourner au mode lecture en appuyant sur le bouton.

Lorsque vous serez familier avec l'utilisation du RUBY HD, essayez les fonctions avancés.

4. Charger votre RUBY HD

Note - Il est recommandé d'utiliser l'alimentation fournie avec votre RUBY HD. Il ne doit pas être chargé avec le port USB.

1. Inserez les 4 batterie NIMH dans la poignée du RUBY HD

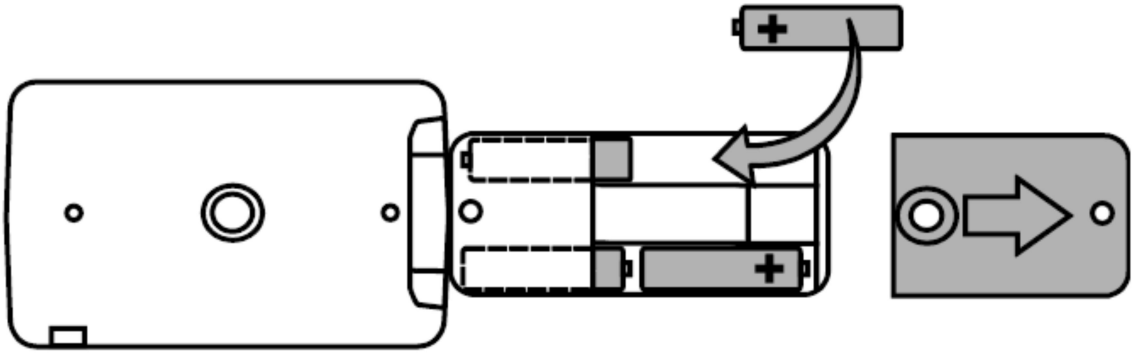

2. Branchez l'extrémité de l'alimentation dans le RUBY HD et l'autre à la prise électrique.

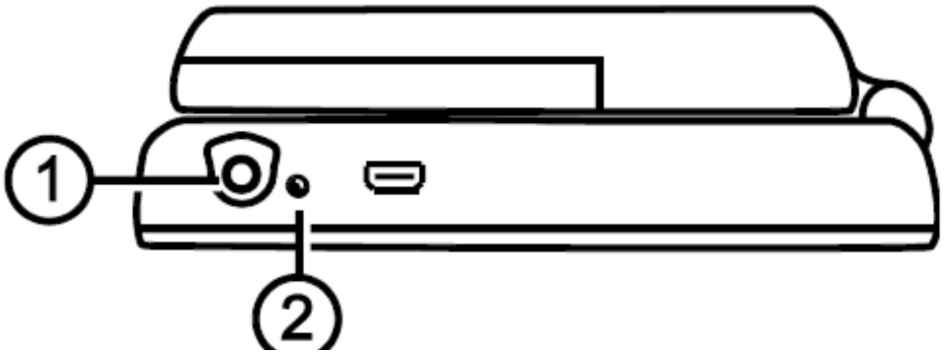

3. L'indicateur LED de la Batterie clignote vert pour indiquer que la batterie est en charge.
4. L'indicateur s'arrête de clignoter et passe au vert constant quand la batterie est chargée. Débranchez l'adaptateur de l'appareil et l'indicateur LED de la batterie s'éteint.
5. Vous pouvez désormais utiliser le RUBY HD pendant près de 2 heures d'utilisation continue. Lorsque la batterie est déchargée, l'indicateur clignote rouge. Il faut alors, le charger de nouveau.

Indicateur LED de la batterie :

Vert constant – batterie chargée – adaptateur connecté

Vert clignotant – batterie en charge – adaptateur connecté

Rouge clignotant - batterie déchargée

Rouge constant – Erreur – débranchez l'adaptateur, attendez quelques secondes, rebranchez-le.

5. Description des boutons

	ON/OFF – bouton vert/jaune Appuyer pour allumer l'appareil ou pour l'éteindre
	Grossissement - boutons jaunes Maintenez appuyer l'un de bouton pour augmenter ou réduire le grossissement. Sur une image capturée, appuyer par pression pour augmenter ou réduire le grossissement par palier.
	Mode d'image – bouton bleu Appuyez pour parcourir les 5 modes d'images prédéfinis ou les modes personnalisables
	Capture d'image – bouton rouge Appuyer sur le bouton capture pour geler l'image visionnée. Appuyer de nouveau pour sortir du mode capture.

6. Grossissement :

1. Sur l'image active : maintenez le bouton + pour grossir progressivement l'image, maintenez appuyé le bouton - pour réduire progressivement l'image. Le grossissement varie entre 2X & 13X.

2. Sur l'image capturée, pressez le bouton + pour parcourir les différents niveaux de grossissement proposés et pressez sur le bouton – pour réduire.

7. Changer les modes d'image :

Le mode d'image est une combinaison de couleur du texte et du fond que vous pouvez sélectionner pour vous aider à lire avec le RUBY HD.

L'appareil a 5 modes de couleur prédéfinis : couleurs naturelles, noir sur fond blanc fort contraste, blanc sur fond noir fort contraste, jaune sur bleu, jaune sur noir. 15 autres modes paramétrables sont disponibles. Vous pouvez parcourir les modes prédéfinis et ceux que vous avez paramétré en appuyant sur les boutons bleu flèche haute ⬆ et flèche basse ⬇

Il est possible de basculer rapidement entre le mode d'image et les couleurs naturelles et inversement :

Maintenez appuyé le bouton vert/jaune ON/OFF et appuyer sur le bouton bleu flèche ⬇ pour changer entre mode d'image et couleurs naturelles et inversement.

8. Activer les modes paramétrables

Vous pouvez paramétrer jusqu'à 15 mode d'images supplémentaires. Une fois choisi, il sera intégré dans boucle des modes d'image consultable avec les boutons bleus « Flèche ».

Pour ajouter ou retirer un mode dans la boucle :

1. Maintenez appuyé le bouton vert/jaune ON/OFF et appuyer sur le bouton bleu flèche ↑ pour au menu de sélections des modes. Le symbole ☑ indique que le mode est activé.
2. Pour désactiver ou activer un mode : appuyez sur le bouton bleu flèche ↓ en maintenant le bouton Vert/jaune ON/OFF , le symbole basculera pour ☐. s'il est désactivé.
3. Pour atteindre le mode suivant, pressez le bouton bleu flèche ↑ tout en maintenant le bouton vert/jaune ON /OFF
4. Répétez l'opération sur tous vos modes préférés.
5. Une fois terminé, relâchez tous les boutons, vos changement seront mémorisés
6. Pour rétablir les modes d'image d'origine, pressez le bouton bleu flèche ↑ tout en maintenant le bouton vert/jaune ON /OFF pendant 15 secondes
7.

Liste des modes paramétrables :

Noir sur fond jaune	Bleu sur fond noir	Noir sur fond ambré
Vert sur fond noir	Bleu sur fond jaune	Violet sur fond noir
Noir sur fond vert	Rouge sur fond noir	Noir sur fond violet
Blanc sur fond bleu	Noir sur fond rouge	Rouge sur fond blanc
Noir sur fond bleu	Ambré sur fond noir	Noir sur fond bleu clair

9. Capturer l'image

Capturer l'image active sur l'écran peut être très utile dans les cas suivants : pour regarder les étiquettes des boites de conserve, de prix dans les magasins, les reçus, les cartes de visite, …

Pour cela vous devrez placer l'appareil à proximité de l'objet et capturer l'image.

1. Appuyez sur le bouton rouge pour capturer l'image.
   Si vous le souhaitez, vous pouvez, grossir ou réduire l'image via les boutons jaunes + ou -.
2. Appuyez de nouveau sur le bouton rouge pour libérer l'image capturée.
3. Pour sauver l'image capturée, maintenez appuyé le bouton rouge pendant 3 secondes

10. Eteindre les LED d'éclairage

Lorsque vous allumez le RUBY HD, les LED d'éclairage s'allument également. Pour éviter les reflets sur les surfaces brillantes vous pouvez couper l'éclairage.

1. Pressez le bouton rouge capture tout en maintenant le bouton vert/jaune ON /OFF. Les LED vont s'éteindre
2. Pour rallumer les LED, pressez le bouton rouge capture tout en maintenant le bouton vert/jaune ON /OFF

11. Utiliser le lignage et le fenêtrage

Le lignage est une ligne horizontale qui apparaît sur l'écran. Le fenêtrage permet de masquer des zones sur l'écran pour n'afficher qu'une zone horizontale sur l'écran. Ces outils vous aident à mieux lire sur l'écran tout en facilitant le suivi de la ligne. La combinaison de touche suivante permet de parcourir une boucle comprenant :

Lignage puis Fenêtrage et ensuite Ecran sans outils d'aide à la lecture.

1. Pressez les boutons jaunes zoom + & - (2 & 3) tout en maintenant le bouton vert/jaune ON /OFF (1). Le lignage apparaît alors sur l'écran.

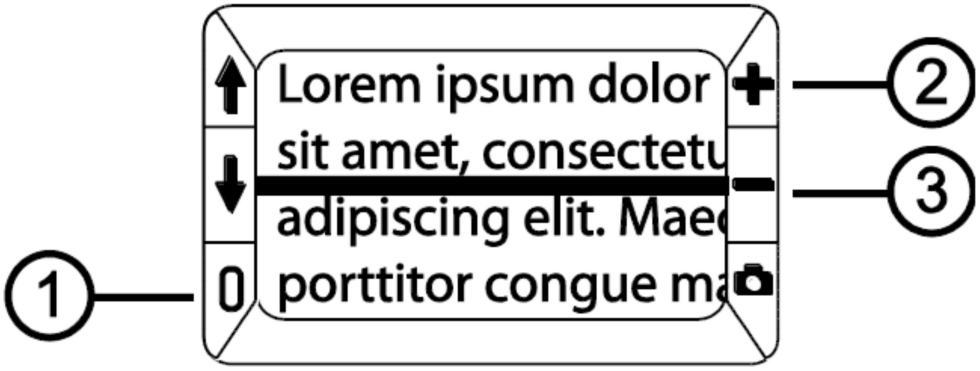

2. Pressez le bouton jaune zoom + ou le bouton jaune zoom - (2 & 3) tout en maintenant le bouton vert/jaune ON /OFF (1) pour déplacer la ligne vers le haut ou vers le bas.

3. Pressez les boutons jaunes zoom + & - (2 & 3) tout en maintenant le bouton vert/jaune ON /OFF (1) pour passer du mode lignage au fenêtrage

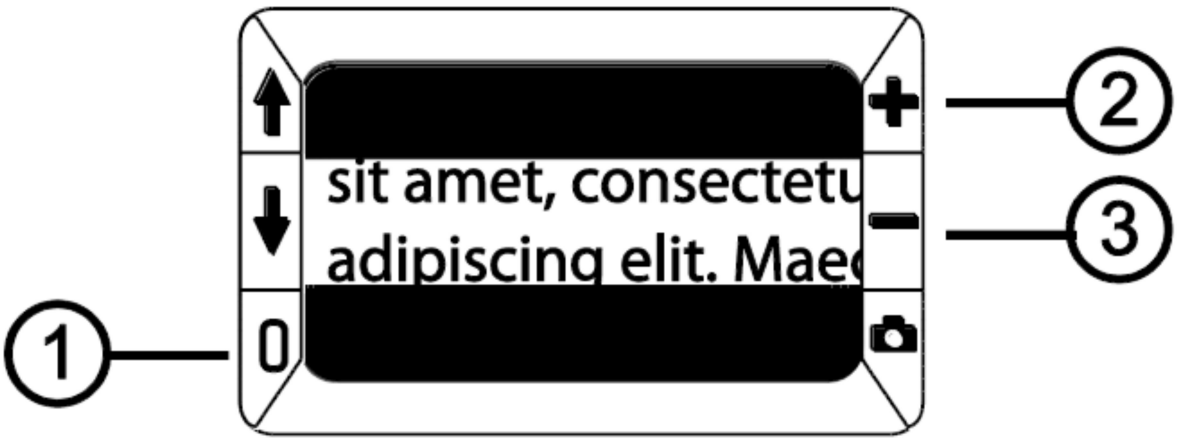

4. Pressez le bouton jaune zoom + ou le bouton jaune zoom - (2 & 3) tout en maintenant le bouton vert/jaune ON /OFF (1) pour augmenter ou réduire la taille de la zone centrale.

5. Pressez les boutons jaunes zoom + & - (2 & 3) tout en maintenant le bouton vert/jaune ON /OFF (1) pour revenir au mode écran sans outils d'aide à la lecture

12. Sauvegarde des images capturées

Il est possible de stocker jusqu'à 80 images dans la mémoire de votre RUBY HD. L'image capturée présentera le grossissement et le mode d'image utilisé lors de sa sauvegarde. Vous pourrez ensuite modifier ces paramètres.

Pour sauvegarder une image :

1. Maintenez appuyé le bouton rouge pendant 3 secondes pour accéder au menu de sauvegarde.
2. Le symbole ☑ de sauvegarde de l'image est automatiquement sélectionné et s'affiche pendant 3 secondes. Cela indique que l'image capturée sera sauvegardée un fois sorti du menu de sauvegarde.

Pour supprimer une image :

1. Maintenez appuyé les boutons jaunes zoom + & - pour obtenir le symbole suivant : ☐. L'image sera donc supprimée à la sortie du menu.
2. Maintenez appuyé le bouton rouge pendant 3 secondes pour sortir du menu de sauvegarde.

Pour visualiser les images :

1. Maintenez appuyé le bouton rouge pendant 6 secondes pour accéder aux images sauvegardées naviguer entre les images en utilisant les boutons bleus ↓ ou ↑ .
2. Maintenez appuyé le bouton rouge pendant 3 secondes pour sortir du menu de visualisation.

Pour sauver une image lorsque la mémoire est pleine :

Le RUBY HD ne peut stocker que 80 images. Si la mémoire est pleine (indiqué par le symbole suivant : ⊘),il faudra supprimer des images.

1. Naviguer sur l’image à supprimer avec les boutons bleus ↓ ou ↑ .
2. Maintenez appuyé les boutons jaunes zoom + & - pour obtenir le symbole suivant : □. L’image sera donc supprimée à la sortie du menu.
3. Maintenez appuyé le bouton rouge 📷 pendant 3 secondes pour sortir du menu de visualisation et sauver l’image à sauvegarder.

Note : Pour faire de la place dans la mémoire, les images peuvent aussi être transférer vers un ordinateur via le câble USB.

13. Transférer les images vers un ordinateur

Les images sauvegardées peuvent être transférer vers votre ordinateur via la prise USB situé sur le côté de l'appareil et le câble fourni dans la boite de votre RUBY HD.

1. Connecter le câble USB au RUBY HD et à votre ordinateur.

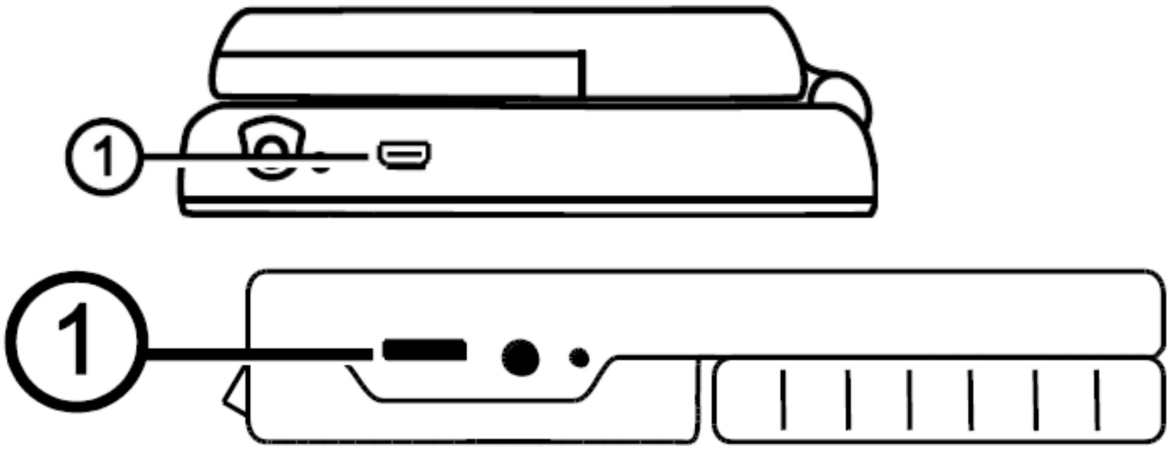

2. Les symboles USB & batterie s'affiche à l'écran.

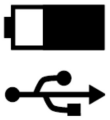

Notes : Le symbole de la batterie indique son niveau de charge mais dans cette configuration, le RUBY HD ne se charge pas et la visualisation d'image n'est pas possible. Le RUBY HD est considéré comme un périphérique externe par WINDOWS EXPLORER (PC) ou FINDER (Mac)

3. Ouvrez le dossier DCIM du RUBY HD et utiliser les fonctions glisser /déplacer ou copier/coller vers le dossier ou vous souhaitez les conserver.
   Les images sont nommées selon l'ordre de sauvegarde :
   IMG_001.bmp, IMG_002.bmp , IMG_003.bmp…

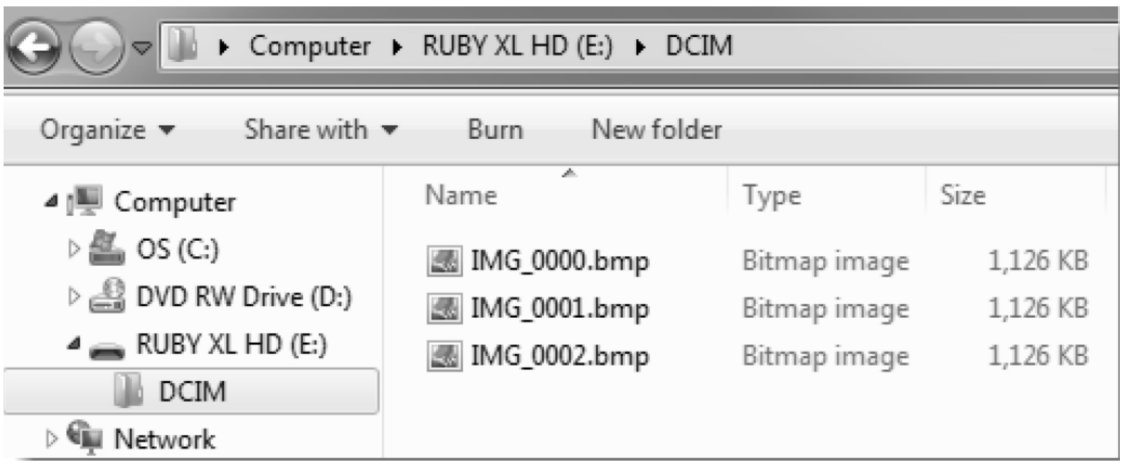

4. Lorsque que vous avez fini, merci de veiller à déconnecter le périphérique correctement selon les recommandations de votre ordinateur.

14. Transférer les images vers le RUBY HD :

Une image transférée vers l'ordinateur peut être renvoyé vers le RUBY HD.

Note : Seules les images sauvegardées par les RUBY HD peuvent être ré ouvertes par le RUBY HD.

1. Assurez-vous que le RUBY HD est bien connecté à l'ordinateur.
2. Choisissez l'image à transférer.
3. Utiliser les fonctions glisser /déplacer ou copier/coller vers le dossier DCIM du RUBY HD.
4. Lorsque que vous avez fini, merci de veiller à déconnecter le périphérique correctement selon les recommandations de votre ordinateur.

15. Nettoyer l'écran et le RUBY HD

Eteignez l'appareil et débranchez-le.

Utilisez toujours la microfibre fournie pour essuyer l'écran et n'appuyez pas sur l'écran.

Ne pas utiliser de liquide ou de spray sur l'écran.

Utilisez un chiffon humide (eau ou léger détergent) pour nettoyer le corps du RUBY HD

16. Résolution des problèmes de fonctionnement

L'appareil ne s'allume pas :

Assurez-vous que l'appareil est convenablement chargé.
Allumez l'appareil en appuyant sur le bouton vert /jaune.
Le RUBY HD ne se charge pas lorsqu'il est connecté via l'USB

L'écran est vide (noir) :

Si l'apparei repose sur une surface plane, l'écran est vide (noir), soulever l'appareil
Si l'appareil est connecté via USB, alors l'écran est vide (noir).
Eteignez et rallumez l'appareil .
Vérifiez que l'objet à visualiser est correctement situé sous l'appareil.
Pressez les boutons jaunes de grossissement.
Pressez les boutons bleus des modes d'images.

L'indicateur LED de la batterie clignote rouge :

Mettre l'appareil en charge
L'indicateur LED de la batterie est au rouge constamment avec l'alimentation connectée.
Une erreur s'est produite lors de la charge, debranchez l'alimentation et rebanchez-la.
Si le problème persiste, contacter le Service après-vente de votre revendeur.

L'indicateur LED de la batterie ne clignote pas vert alors que l'alimentation est connectée et sous tension :

Assurez-vous que la prise est correctement connectée au RUBY HD et à la prise murale.
Assurez-vous que la prise murale est correctement alimentée.

La batterie ne charge pas

Utilisez exclusivement le chargeur fourni avec votre RUBY HD
Le RUBY HD ne se charge pas lorsqu'il est connecté via USB
Assurez-vous que la prise est correctement connectée au RUBY HD et à la prise murale.
Assurez-vous que la prise murale est correctement alimentée.

L’écran présente des taches

Nettoyez l’écran comme indiqué précedemment

Le texte est trop petit ou trop gros

Pressez les boutons jaunes de grossissement pour grossir ou réduire les caractéres.

L’éclairage génére des reflets

Pressez le bouton rouge capture tout en maintenant le bouton vert/jaune ON /OFF. Les LED vont s’éteindre.

L’appareil s’éteint au bout de 30 minutes sans activités

Cette réaction est normale, elle vise à préserver batterie.

17. Informations techniques :

- Large écran LCD : 4.3 pouces (109.2mm);
- Dimension: Longueur / 125 mm*largeur 74 mm * hauteur 36 mm
- Poids : 227 grammes
- 5 modes de couleur prédéfinis : couleurs naturelles, noir sur fond blanc fort contraste, blanc sur fond noir fort contraste, jaune sur bleu, jaune sur noir et 15 paramétrables
- Grossissement : 2x à 13x en continu poignée ouverte.
- Mémoires : 80 images au format Bitmap *.BMP
- Camera: 5 MP HD autofocus
- résolution: 800 x 480 pixels
- Couleur: 24-bit
- Batterie :4 nimh batterie; environ 2 heures en utilisation continue et charge en environ 2 heures (Garantie 1 an)
- Température d'opération : de 10°C à 35°C

18. Sécurité :

Ne pas tenter de réparer l'appareil ou de remplacer un des composants, ceci invalidera la garantie.
Ne pas tenter d'ouvrir l'appareil.
Garder l'appareil à bonne distance des sources d'humidité, et autres liquides. Ne pas immerger.
Ne pas conserver l'appareil prés d'une source de chaleur
Ne pas forcer la prise ou les boutons.
Remplacer les batteries par des batterie NIMH d'ampérage similaire.

Federal Communications Commission Notice

This equipment has been tested and found to comply with the limits for a Class B digital device, pursuant to Part 15 of the FCC Rules. These limits are designed to provide reasonable protection against harmful interference in a residential installation. This equipment generates, uses, and can radiate radio frequency energy and, if not installed and used in accordance with the instructions, may cause harmful interference to radio communications. However, there is no guarantee that interference will not occur in a particular installation. If this equipment does cause harmful interference to radio or television reception, which can be determined by turning the equipment off and on, the user is encouraged to try to correct the interference by one or more of the following measures:

- Increase the separation between the equipment and receiver.
- Connect the equipment into an outlet on a circuit different from that to which the receiver is connected.
- Reorient or relocate the receiving antenna.
- Consult the dealer or an experienced radio or television technician for help.

Industry Canada Notice

- This Class B digital apparatus complies with Canadian ICES-003. Cet appareil numérique de la classe B est conforme à la norme NMB-003 du Canada.

Regulatory Compliance

- **Safety:** IEC 60950-1 ed2.0, UL 60950-1:2007, CSA C22.2.60950-1:2007, EN 60950-1: 2006 + A11:2009 + A1:2010 + A12:20122
- **EMC:** FCC (CFR-47, part 15) Class B; ICES-003; EN 55022 Class B; EN 55024

Class 1 led product